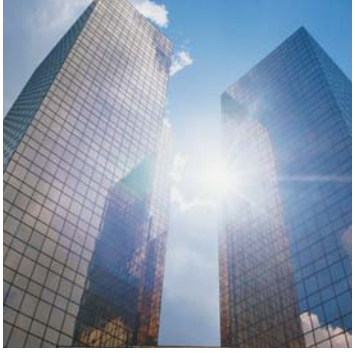

aerospace
climate control
electromechanical
filtration
fluid & gas handling
hydraulics
pneumatics
process control
sealing & shielding

Kupplungen - OEM

RACE Catalogue OEM-1 DE, Juni 2010

Parker SPORLAN

ENGINEERING YOUR SUCCESS.

Kupplungen

Inhalt

Kupplungen von Parker 3

Systemkupplungen

Serie 5400 mit selbstdichtenden Stahlkupplungen 4

Serie 5500 mit selbstdichtenden Messingkupplungen 10

Serie 5700 mit Messingkupplungen One-Shot™ 19

Serie FD57 Stutzenkupplungen 25

Serie RC04 mit Doppelleitungskupplungen ConnectAire™ 19

Prozesskupplungen

Serie RC01C Automobilkupplungen (R134a) 32

RC05 Mehrzweck-Prozesskupplungen 34

Parker © Copyright 2008, Parker Hannifin Corporation

Einführung in Kupplungen von Parker

Parker Hannifin hat das am breitesten aufgestellte Kupplungssortiment des Marktes. Schnellanschlüsse, selbstdichtend bei Abtrennung oder Messing bzw. Stahl - Parker hat, was Sie benötigen. Die Einsatzbereiche erstrecken sich von Raumklimaanlagen bis hin zu Kryopumpen, bei Parker finden Sie immer das gesuchte Produkt.

Dank dieses vollständigen Angebots kann Parker hochwertige Geräte entwickeln, die Bestandseinheiten und Gesamttaktzeit senken. In Verbindung mit Parkers hervorragenden Dienstleistungen ist somit nichts mehr unmöglich.

Vorteil dank Parker

- Umfangreichstes Sortiment
- Technologieführer
- Mehrwertsysteme
- E-Handel
- Verwaltung der Lieferkette

Selbstdichtende Stahlkupplungen der Serie 5400
Seite 4

Selbstdichtende Messingkupplungen der Serie 5500
Seite 10

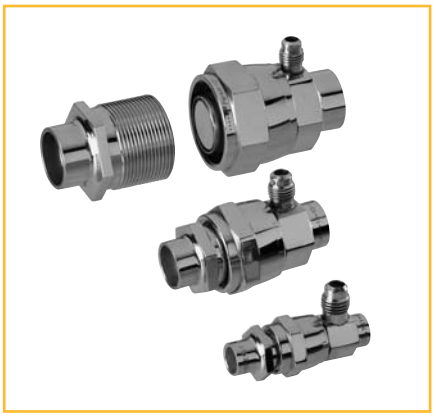

Messingkupplungen One-Shot™ der Serie 5700
Seite 19

Doppelleitungskupplungen ConnectAire™ der Serie RC04
Seite 29

Automobil-Prozesskupplungen R134a der Serie RC01C
Seite 32

Mehrzweck-Prozesskupplungen der Serie RC05
Seite 34

Selbstdichtende Stahlkupplungen der Serie 5400

Die selbstdichtenden Stahlkupplungen der Parker-Serie 5400 werden für den Fluidtransfer zur Vereinfachung der Wartung an Kälte- und Klimaanlagen eingesetzt. Mit den Kupplungen können Geräte zur Vereinfachung des Einbaus auch vorgeladen werden. Zu den Einsatzbereichen zählen u. a. Kälteanlagen auf Schiffen und Klimaanlagen sowie Kryogeräte.

Einsatzbereiche

- Allgemeiner Fluidtransfer
- Klimaanlagen und Kälteanlagen auf Schiffen
- Kryo-Anlagen

Artikelnummer des Basisprodukts

- **5400-S2** Hälfte mit Außengewinde
- **5400-S5** Hälfte mit Innengewinde

Merkmale und Vorteile

- Selbstdichtend nach der Abtrennung zur Sicherstellung minimaler Lufteinschlüsse und Fluid-Verluste.
- Vor Ort reparierbar, weil ein internes Ventil bei Bedarf ausgetauscht werden kann.
- Lange Haltbarkeit dank Stahlkupplung
- Vielzahl von mechanischen Endanschlüssen, dazu Schwitzverbindungen für andere Einbauoptionen.
- Viele unterschiedliche Größen, auch Schottbauoptionen zur Anpassung einer Kupplung an einen außergewöhnlichen Einsatzbereich.
- RoHS-Konformität
- Verträglich mit den meisten Kältemitteln, auch R-410A

Technische Daten

Siehe nachstehende Übersicht.

Alle Größen können vor Ort repariert werden.

Standardwerkstoff:

Abschließende Dichtung – Neoprene™
Dichtung – Neoprene™
Gehäuse – Verzinkter Stahl
Adapter – Verzinkter Stahl oder Messing

Temperatur: Bereich: -40 °F bis +250 °F
-40 °C bis +121 °C

Behördenzulassungen

UL-Verzeichnis; Aktenzeichen: SA7511

Technische Daten — Englische Einheiten

Bedienfeld Größe	Teil Beschreibung	Betriebsdruck (psi)	Mindest-Berstdruck (psi)	Lufteinschluss CC/Anschluss	Maximaler Fluid-Verlust CC/Abtrennung	Statischer Anschluss (psig)	Angeschlossen (Unz./yr)	Ohne Anschluss ohne Deckel/ Stopfen (Unz./yr)	Ohne Anschluss mit Deckel/ Stopfen (Unz./yr)	Vakuum (Zoll Hg.)	Nenndurchfluss (gpm)
-4	Hälfte mit Außengewinde	2500	7500	0,1	0,05	150	< 0,25	< 0,5	< 0,25	-	-
-4	Hälfte mit Innengewinde	500	1500	0,1	0,05	150	< 0,25	< 0,5	< 0,25	-	-
-4	Gesamtkupplung	3000	9000	0,1	0,05	150	< 0,25	< 0,5	< 0,25	28	14
-8	Hälfte mit Außengewinde	1750	5200	0,1	0,1	150	< 0,25	< 0,5	< 0,25	-	-
-8	Hälfte mit Innengewinde	750	2250	0,1	0,1	150	< 0,25	< 0,5	< 0,25	-	-
-8	Gesamtkupplung	1750	5200	0,1	0,1	150	< 0,25	< 0,5	< 0,25	28	14
-12	Hälfte mit Außengewinde	800	2100	0,3	0,1	150	< 0,25	< 0,5	< 0,25	-	-
-12	Hälfte mit Innengewinde	750	2250	0,3	0,1	150	< 0,25	< 0,5	< 0,25	-	-
-12	Gesamtkupplung	700	2100	0,3	0,1	150	< 0,25	< 0,5	< 0,25	28	35
-16	Hälfte mit Außengewinde	700	2100	0,5	0,2	150	< 0,25	< 0,5	< 0,25	-	-
-16	Hälfte mit Innengewinde	300	900	0,5	0,2	150	< 0,25	< 0,5	< 0,25	-	-
-16	Gesamtkupplung	700	2100	0,5	0,2	150	< 0,25	< 0,5	< 0,25	28	75

Technische Daten — Metrische Einheiten

Bedienfeld Größe	Teil Beschreibung	Betriebsdruck (bar)	Mindest-Berstdruck (bar)	Lufteinschluss CC/Anschluss	Maximaler Fluid-Verlust CC/Abtrennung	Statischer Anschluss (bar)	Angeschlossen (g./yr)	Ohne Anschluss ohne Deckel/ Stopfen (g./yr)	Ohne Anschluss mit Deckel/ Stopfen (g./yr)	Vakuum (mm. Hg.)	Nenndurchfluss (l/min)
-4	Hälfte mit Außengewinde	179,5	517,2	0,1	0,05	10,3	7,1	14,2	7,1	-	-
-4	Hälfte mit Innengewinde	34,5	103,4	0,1	0,05	10,3	7,1	14,2	7,1	-	-
-4	Gesamtkupplung	206,9	620,7	0,1	0,05	10,3	7,1	14,2	7,1	711	52,9
-8	Hälfte mit Außengewinde	120,7	358,6	0,1	0,1	10,3	7,1	14,2	7,1	-	-
-8	Hälfte mit Innengewinde	51,7	155,2	0,1	0,1	10,3	7,1	14,2	7,1	-	-
-8	Gesamtkupplung	120,7	358,6	0,1	0,1	10,3	7,1	14,2	7,1	711	52,9
-12	Hälfte mit Außengewinde	55,2	144,8	0,3	0,1	10,3	7,1	14,2	7,1	-	-
-12	Hälfte mit Innengewinde	51,7	155,2	0,3	0,1	10,3	7,1	14,2	7,1	-	-
-12	Gesamtkupplung	48,3	144,8	0,3	0,1	10,3	7,1	14,2	7,1	711	132,4
-16	Hälfte mit Außengewinde	48,3	144,8	0,5	0,2	10,3	7,1	14,2	7,1	-	-
-16	Hälfte mit Innengewinde	20,7	62,1	0,5	0,2	10,3	7,1	14,2	7,1	-	-
-16	Gesamtkupplung	48,3	144,8	0,5	0,2	10,3	7,1	14,2	7,1	711	283,8

Leistungsdaten

Flüssigkeitsleitung Druckabfall im Vergleich zu Massendurchfluss-Kältemittel R22

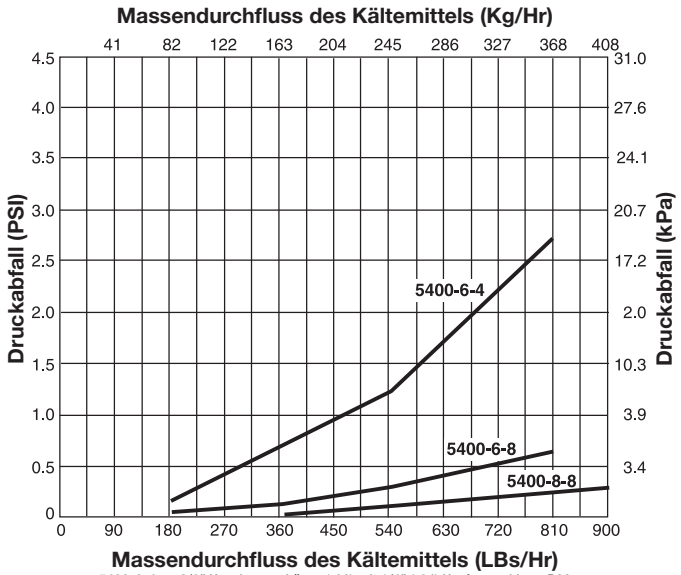

5400-6-4 — 3/8" Kupplungsgehäuse (-06) mit 1/4" (-04) Kupferanschluss, R22
5400-6-8 — 3/8" Kupplungsgehäuse (-06) mit 1/2" (-08) Kupferanschluss, R22
5400-8-8 — 1/2" Kupplungsgehäuse (-08) mit 1/2" (-08) Kupferanschluss, R22

Druckabfall im Vergleich zum Durchfluss

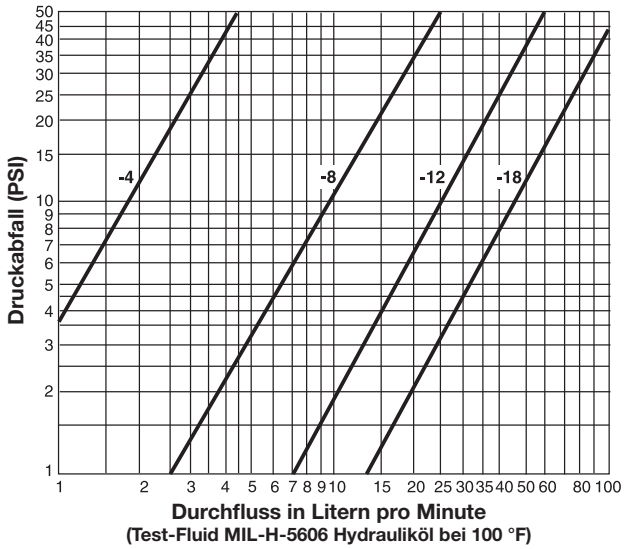

(Test-Fluid MIL-H-5606 Hydrauliköl bei 100 °F)

Saugleitung Druckabfall im Vergleich zum Massendurchfluss-Kältemittel R22

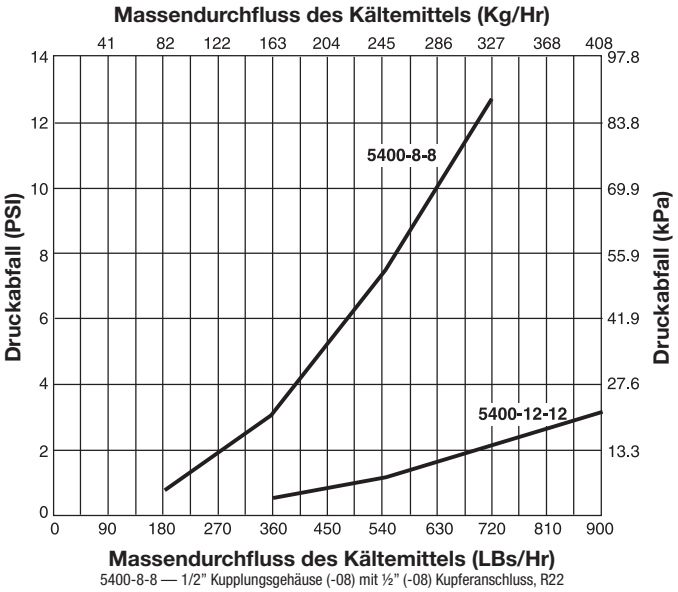

5400-8-8 — 1/2" Kupplungsgehäuse (-08) mit ½" (-08) Kupferanschluss, R22
5400-12-12 — 3/4" Kupplungsgehäuse (-12) mit 3/4" (-12) Kupferanschluss, R22

Abmessungen

5400-S2 Hälfte mit Außengewinde — ohne Adapter

Artikelnummer Neopren	Kupplungs-größe	T1 Gewinde	A		H1 Hex		T2 Gewinde
			Zoll	mm	Zoll	mm	
5400-S2-4	-4	5/8 - 18UNF	1,08	27,4	0,75	19,0	1/2 - 20
5400-S2-8	-8	1 - 20UNEF	1,37	34,8	1,13	28,7	7/8 - 20
5400-S2-12	-12	1-7/16 - 16UN	1,74	44,2	1,63	41,4	1-1/4 - 18
5400-S2-16	-16	1-3/4 - 16UN	1,83	46,4	1,88	47,7	1-19/32 - 20NS

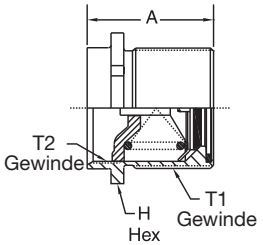

5400-S5 Hälfte mit Innengewinde — ohne Adapter

Artikelnummer Neopren	Kupplungs-größe	T1 Gewinde	A		H1 Hex		H2 Hex		T2 Gewinde
			Zoll	mm	Zoll	mm	Zoll	mm	
5400-S5-4	-4	1/2 - 20	1,13	28,7	0,75	19,0	0,63	16,0	5/8 - 18
5400-S5-8	-8	7/8 - 20	1,63	41,4	1,19	30,2	1,00	25,4	1 - 20
5400-S5-12	-12	1-1/4 - 18	2,15	54,6	1,63	41,4	1,38	35,0	1-7/16 - 16
5400-S5-16	-16	1-19/32 - 20NS	2,37	60,2	2,00	50,8	1,75	44,4	1-3/4 - 16UN

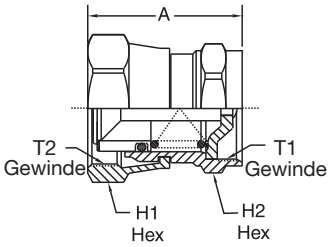

5401-S14 Hälfte mit Innengewinde — hartverlöteter Rohradapter

Artikelnummer Neopren	Kupplungs-größe	Kupfer Größe Zoll	A		H1 Hex	
			Zoll	mm	Zoll	mm
5401-S14-4-4	-4-4	1/4	1,57	39,8	0,63	16,0
5401-S14-6-4	-6-4	3/8	1,57	39,8	0,63	16,0
5401-S14-6-8	-6-8	3/8	2,00	50,8	1,00	30,2
5401-S14-8-8	-8-8	1/2	2,00	50,8	1,00	30,2
5401-S14-10-8	-10-8	5/8	2,00	50,8	1,00	30,2
5401-S14-10-12	-10-12	5/8	2,88	73,1	1,38	35,0
5401-S14-12-12	12-12	3/4	2,88	73,1	1,38	35,0
5401-S14-14-12	14-12	7/8	2,88	73,1	1,38	35,0
5401-S14-14-16	14-16	7/8	3,34	84,8	1,75	44,4
5401-S14-16-16	16-16	1	3,34	84,8	1,75	44,4
5401-S14-18-16	18-16	1-1/8	3,34	84,8	1,75	44,4

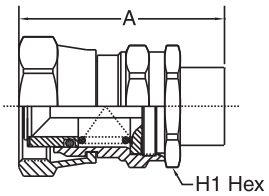

5401-S17 Hälfte mit Außengewinde — hartverlöteter Rohradapter mit Feststellmutter

Artikelnummer Neopren	Kupplungs-größe	Kupfer Größe Zoll	A		H1 Hex		H2 Hex		H3 Hex	
			Zoll	mm	Zoll	mm	Zoll	mm	Zoll	mm
5401-S17-4-4	-4-4	1/4	1,52	38,6	0,63	16,0	0,75	19,0	0,75	19,0
5401-S17-6-4	-6-4	3/8	1,52	38,6	0,63	16,0	0,75	19,0	0,75	19,0
5401-S17-6-8	-6-8	3/8	1,75	44,4	1,00	25,4	1,19	30,2	1,19	30,2
5401-S17-8-8	-8-8	1/2	1,75	44,4	1,00	25,4	1,19	30,2	1,19	30,2
5401-S17-10-8	-10-8	5/8	1,75	44,4	1,00	25,4	1,19	30,2	1,12	30,2
5401-S17-10-12	-10-12	5/8	2,47	62,7	1,38	35,0	1,56	39,6	1,62	41,4
5401-S17-12-12	12-12	3/4	2,47	62,7	1,38	35,0	1,56	39,6	1,62	41,4
5401-S17-14-12	14-12	7/8	2,47	62,7	1,38	35,0	1,56	39,6	1,62	41,4
5401-S17-14-16	14-16	7/8	2,80	71,1	1,75	44,4	2,00	50,8	1,88	47,7
5401-S17-16-16	16-16	1	2,80	71,1	1,75	44,4	2,00	50,8	1,88	47,7
5401-S17-18-16	18-16	1-1/8	2,80	71,1	1,75	44,4	2,00	50,8	1,88	47,7

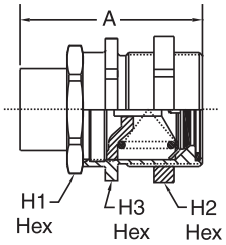

Abmessungen

5401 Komplette Kupplung — hartverlöteter Rohradapter

Artikelnummer Neopren	Kupplungs-größe	Kupfer Größe Zoll	A		H1 Hex		H2 Hex	
			Zoll	mm	Zoll	mm	Zoll	mm
5401-4-4	4-4	1/4	2,82	71,6	0,63	16,0	0,75	19,0
5401-6-4	6-4	3/8	2,82	71,6	0,63	16,0	0,75	19,0
5401-6-8	6-8	3/8	3,37	85,6	1,00	25,4	1,19	30,2
5401-8-8	8-8	1/2	3,37	85,6	1,00	25,4	1,19	30,2
5401-10-8	10-8	5/8	3,37	85,6	1,00	25,4	1,19	30,2
5401-10-12	10-12	5/8	4,76	120,9	1,38	35,0	1,62	41,4
5401-12-12	12-12	3/4	4,76	120,9	1,38	35,0	1,62	41,4
5401-14-12	14-12	7/8	4,76	120,9	1,38	35,0	1,62	41,4
5401-14-16	14-16	7/8	5,52	140,2	1,75	44,4	1,88	47,7
5401-16-16	16-16	1	5,52	140,2	1,75	44,4	1,88	47,7
5401-18-16	18-16	1-1/8	5,52	140,2	1,75	44,4	1,88	47,7
5401-22-16	22-16	1-3/8	5,52	140,2	1,75	44,4	1,88	47,7

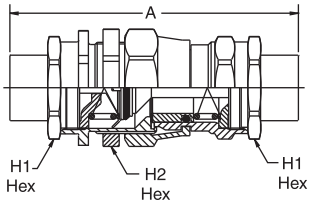

5410-S17 Hälfte mit Außengewinde — SAE 37° (JIC)

Artikelnummer Neopren	Kupplungs-größe	T1 Gewinde	A		H1 Hex		H2 Hex		T2 Gewinde
			Zoll	mm	Zoll	mm	Zoll	mm	
5410-S17-4-4	4-4	5/8 - 18UNF	1,88	47,7	0,75	19,0	0,63	16,0	7/16 - 20UNF
5410-S17-6-4	6-4	5/8 - 18UNF	1,89	48,0	0,75	19,0	0,63	16,0	9/16 - 18UNF
5410-S17-6-8	6-8	1 - 20UNEF	2,18	55,3	1,13	28,7	1,00	25,4	9/16 - 18UNF
5410-S17-8-8	8-8	1 - 20UNEF	2,28	57,9	1,13	28,7	1,00	25,4	3/4 - 16UNF
5410-S17-10-12	10-12	1-7/16 - 16UN	2,75	69,8	1,63	41,4	1,38	35,0	7/8 - 14UNF
5410-S17-12-12	12-12	1-7/16 - 16UN	2,86	72,6	1,63	41,4	1,38	35,0	1-1/16 - 12UN
5410-S17-16-16	16-16	1-3/4 - 16UN	2,99	75,9	1,88	47,7	1,75	44,4	1-5/16 - 12UN

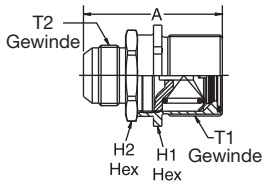

5410-S14 Hälfte mit Innengewinde — SAE 37° (JIC)

Artikelnummer Neopren	Kupplungs-größe	T1 Gewinde	A		H1 Hex		H2 Hex		H3 Hex		T2 Gewinde
			Zoll	mm	Zoll	mm	Zoll	mm	Zoll	mm	
5410-S14-4-4	4-4	5/8 - 18UNF	1,13	28,7	0,75	19,0	0,63	16,0	0,63	16,0	7/16 - 20UNF
5410-S14-6-4	6-4	5/8 - 18UNF	1,13	28,7	0,75	19,0	0,63	16,0	0,63	16,0	9/16 - 18UNF
5410-S14-6-8	6-8	1 - 20UNEF	1,63	41,4	1,19	30,2	1,00	25,4	1,00	25,4	9/16 - 18UNF
5410-S14-8-8	8-8	1 - 20UNEF	1,63	41,4	1,19	30,2	1,00	25,4	1,00	25,4	3/4 - 16UNF
5410-S14-10-12	10-12	1-7/16 - 16UN	2,15	54,6	1,63	41,4	1,38	35,0	1,38	35,0	7/8 - 14UNF
5410-S14-12-12	12-12	1-7/16 - 16UN	2,15	54,6	1,63	41,4	1,38	35,0	1,38	35,0	1-1/16 - 12UN
5410-S14-16-16	16-16	1-3/4 - 16UN	2,37	60,2	2,00	50,8	1,75	44,4	1,75	44,4	1-5/16 - 12UN

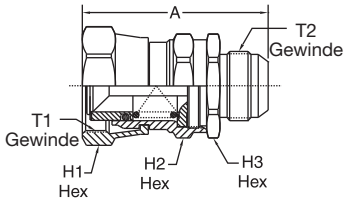

5410 Komplette Kupplung — SAE 37° (JIC)

Artikelnummer Neopren	Kupplungs-größe	T1 Gewinde	A		H1 Hex	
			Zoll	mm	Zoll	mm
5410-4-4	4-4	7/16 - 20UNF	3,54	89,9	0,63	16,0
5410-6-4	6-4	9/16 - 18UNF	3,56	90,4	0,63	16,0
5410-6-8	6-8	9/16 - 18UNF	4,23	107,4	1,00	25,4
5410-8-8	8-8	3/4 - 16UNF	4,44	112,7	1,00	25,4
5410-10-12	10-12	7/8 - 14UNF	5,33	135,4	1,38	35,0
5410-12-12	12-12	1-1/16 - 12UN	5,54	140,7	1,38	35,0
5410-16-16	16-16	1-5/16 - 12UN	5,89	149,6	1,75	44,4

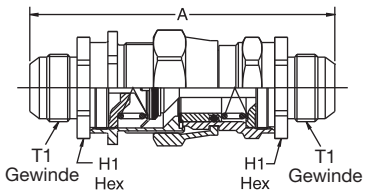

Komponenten

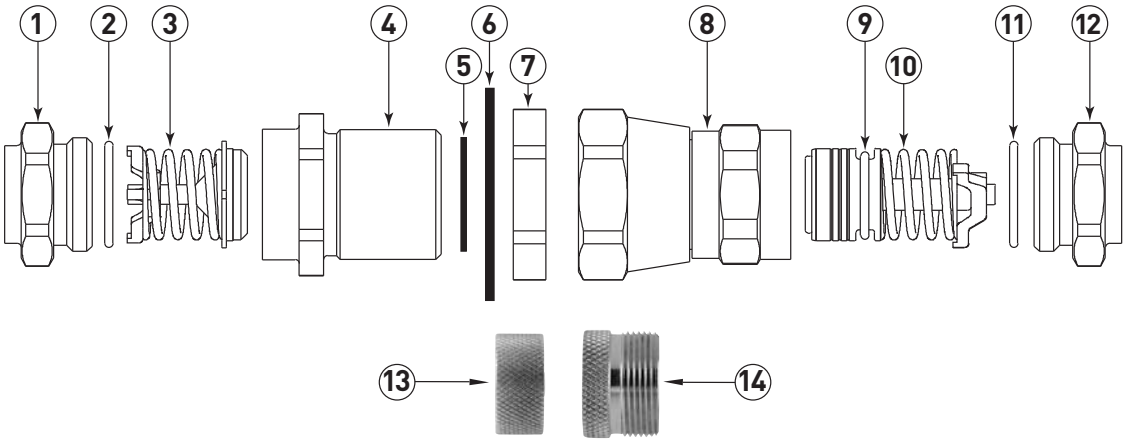

Pos. Nr.	Beschreibung	Bedienfeldgröße			
		-4	-8	-12	-16
		Rohraußendurchmesser – Zoll			
		1/4" - 3/8"	1/4" - 5/8"	5/8" - 7/8"	7/8" - 1-3/8"
Typische Hälfte mit Außengewinde					
1	Rohradapter (Messing)	202208-*-4B	202208-*-8B	202208-*-12B	202208-*-16B
2	O-Ring	22546-12	22546-17	22546-23	22546-28
3	Tellerventileinbau	5400-S20-4	5400-S20-8	5400-S20-12	5400-S20-16
4	Gehäuse	5400-17-4S	5400-17-8-S	5400-17-12S	5400-17-16S
5	Dichtung	22008-4S	22008-8S	22008-12S	22008-16S
6	Sicherungsscheibe	5400-54-4S	5400-54-8S	5400-54-12S	5400-54-16S
7	Feststellmutter	5400-53-4S	5400-53-8S	5400-53-12S	5400-53-16S
Typische Hälfte mit Innengewinde					
8	Verbindungsmutter und Gehäusemontage	5400-S16-4	5400-S16-8	5400-S16-12	5400-S16-16
9	O-Ring	22546-10	22546-112	22546-116	22546-214
10	Ventil- und Buchseneinbau	5400-S19-4	5400-S19-8	5400-S19-12	5400-S19-16
11	O-Ring	22546-12	22546-17	22546-23	22546-28
12	Rohradapter (Messing)	202208-*-4B	202208-*-8B	202208-*-12B	202208-*-16B
13	Staubkappe (S2-Hälfte)	5400-S6-4	5400-S6-8	5400-S6-12	5400-S6-16
14	Staubstopfen (S5-Hälfte)	5400-S8-4	5400-S8-8	5400-S8-12	5400-S8-16

* Rohraußendurchmesser für den benötigten Adapter in sechzehntel Zoll angeben.
Beispiel: -4 Kupplung mit 3/8" Rohraußendurchmesser = 6/16 oder -6.
Die Artikelnummer lautet 202208-6-4.

Maximale Schottstärke

Kupplungsgröße	Sicherungsscheibe eingebaut		Sicherungsscheibe unverwendet	
	Zoll	mm	Zoll	mm
-4	0,21	5,33	0,26	6,60
-8	0,14	3,55	0,20	5,08
-12	0,23	5,84	0,29	7,36
-16	0,10	2,54	0,16	4,06

Empfohlene Drehmomentwerte

Bedienfeld-Größe	S2-Hälfte bis S5-Hälfte	
	Zoll	Nm
-4	10 - 12	13,5 - 16,2
-8	35 - 37	47,5 - 50,1
-12	45 - 47	61,0 - 63,7
-16	65 - 67	88,1 - 90,8

Adapter-Drehmoment

Bedienfeld-Größe	Adapter	
	Fuß - br. Pfund	Nm
-4	15 - 20	20,3 - 27,1
-8	35 - 45	47,5 - 61,0
-12	55 - 65	74,6 - 88,1
-16	65+	88,1+

Einbauanweisungen

1. Schritt

Nach dem Anschluss von Rohr oder Schlauch an die Adapter (1) und (12) sind die Adapter-O-Ringe (2) und (11)* an den Adaptern anzubringen. Sicherstellen, dass die O-Ringe nicht verdreht sind.

2. Schritt

Die Adapter-O-Ringe (2) und (11) großzügig mit Systemschmiermittel schmieren, damit sie beim Aufschrauben der Kupplung auf den Adapter nicht scheuern oder reißen.

3. Schritt

Anschluss des Adapters an die S2-Hälfte mit Außengewinde

A. Tellerventilfläche mit Systemschmiermittel schmieren. Tellerventil (3) in das Gehäuse (4) einsetzen. Gehäuse (4) am Adapter (1) anziehen.

B. Sobald Gehäuse und Adapter Metall an Metall liegen, sind sie bis auf den in der Drehmomenttabelle angegebenen Wert anzuziehen.

4. Schritt

Anschluss des Adapters an die S5-Hälfte mit Innengewinde

A. O-Ring (9) großzügig mit Systemschmiermittel schmieren. Ventil und Buchse (10) in das Gehäuse (8) einsetzen. Gehäuse (8) am Adapter (12) anziehen.

B. Sobald Gehäuse und Adapter Metall an Metall liegen, sind sie bis auf den in der Drehmomenttabelle angegebenen Wert anzuziehen.

5. Schritt

Kupplungsanschluss

A. Die Dichtung (5) an der 5400-S2-Hälfte mit Außengewinde großzügig mit Systemschmiermittel schmieren.

B. Die Verbindungsmutter (8) auf die S2-Kupplungshälfte mit Außengewinde aufschrauben. Die Verbindungsmutter mit dem in der Drehmomenttabelle angegebenen Wert anziehen.

WICHTIG! Die S5-Kupplungshälfte mit Innengewinde während des Anschlusses NICHT drehen!

C. Nach Anbringung der Kupplungshälften dürfen die S2-Hälfte mit Außengewinde (4) und S5-Hälfte mit Innengewinde (8) nicht mehr gedreht werden. Die Verbindungmutter mit dem in der Drehmomenttabelle angegebenen Wert anziehen.

WICHTIG! Die S2- oder S5-Kupplungshälfte während des Anschlusses NICHT drehen!

Schotteinbau — S2-Hälfte

Die Sicherungsscheibe (6) an der S2-Hälfte anbringen, die S2-Hälfte mit Außengewinde halb durch das Schott schieben und die Feststellmutter (7) so anziehen, dass die Zähne der Sicherungsscheibe voll zusammengedrückt werden.

Hinweis: Die Sicherungsscheibe (6) muss sich zwischen dem Sechskant der S2-Hälfte mit Außengewinde und Schott befinden.

WICHTIG! Alle Dichtungen und O-Ringe müssen großzügig geschmiert werden. Das Schmiermittel sollte dem Systemöl entsprechen und mit der Kälteanlage verträglich sein.

* Rohraußendurchmesser für den benötigten Adapter in sechzehntel Zoll angeben.
Beispiel: -4 Kupplung mit 3/8" Rohraußendurchmesser = 6/16 oder -6. Die Artikelnummer lautet 202208-6-4.

Zubehör

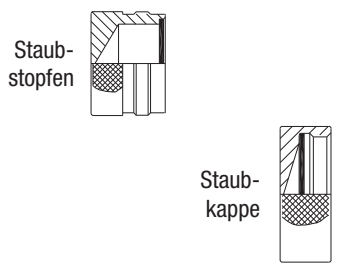

Staubkappe und -stopfen

Kupplungs-größe	Artikelnummern	
	Staubkappe mit Dichtung	Staubstopfen mit Dichtung
-8	5400-S6-8	5400-S8-8
-16	5400-S6-16	5400-S8-16

Adapter — Hartlötung

Anschluss-größe	Artikelnummern		Gewinde Größe P	Rohr AD Größe Zoll
	O-Ring	Messing		
-4	22546-12	202208-4-4B	1/2-20	1/4
-8	22546-17	202208-8-8B	7/8-20	1/8
-12	22546-23	202208-10-12B	1-1/4 - 18	5/8
-16	22546-28	202208-14-16B	1-9/32 - 20	7/8

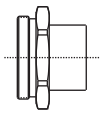

O-Ring erforderlich

Adapter SAE 37° (JIC)

Anschluss-größe	Artikelnummern			Gewinde Größe P	Rohr AD Größe Zoll
	O-Ring	Messing	Stahl		
-4	22546-12	202220-4-4B	202220-4-4S	7/16 - 20	1/4
-4	22546-12	202220-6-4B	202220-6-4S	9/16 - 18	3/8
-8	22546-17	202220-6-8B	202220-6-8S	9/16 - 18	3/8
-8	22546-17	202220-8-8B	202220-8-8S	3/4 -16	1/2
-12	22546-23	202220-10-12B	202220-10-12S	7/8 - 14	5/8
-12	22546-23	202220-12-12B	202220-12-12S	1-1/16 - 12	3/4
-16	22546-28	202220-16-16B	202220-16-16S	1-3/16 - 12	1

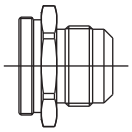

O-Ring erforderlich

Serie 5500 mit selbstdichtender Messingkupplung

Die selbstdichtenden Messingkupplungen der Parker-Serie 5500 ermöglichen die Vorladung von Klima- und Wärmepumpenanlagen. Die Kupplungen erleichtern Wartung und Einbau an Kälte- und Klimaanlagen. Zu den Einsatzbereichen zählen u. a. Kälteanlagen auf Schiffen und Klimaanlagen, Teilkühlgeräte und tragbare Kühlanlagen.

Anwendung

- Tragbare Klimaanlagen mit Teilbereichen
- Eigenständige Kälteanlagen
- Eigenständige Kälteanlagen auf Schiffen
- Kälte-Trockenreinigungsanlagen
- Getränkesysteme
- Verträglich mit den meisten Kältemitteln, auch R-410A

Artikelnummer des Basisprodukts

- **5502** Hälfte mit Außengewinde
- **5505** Hälfte mit Innengewinde

Merkmale und Vorteile

- Selbstdichtend nach der Abtrennung zur Sicherstellung minimaler Lufteinschlüsse und Fluid-Verluste.
- Korrosionsfestigkeit dank Messingkupplung
- Die endgültige Dichtung zwischen Metall und Metall verhindert den Verlust von Kältemittel.
- Die Kupferschwitzanschlüsse bilden die Endstücke für die Hartverlötung, machen Flussmittel überflüssig und erleichtern die Installation.
- Die Bedienfeldeinbaumöglichkeiten sind an die jeweilige Einheit anpassbar.
- RoHS-Konformität

Behördenzulassungen

UL-Verzeichnis; Aktenzeichen: SA7511

Effizient

Die Konstruktion verbessert die Geräteleistung durch das Verhältnis aus Durchfluss und geringem Druckabfall.

Einfacher Anschluss/ Abtrennung

Durch den Gewindeanschluss sind Verbindungsherstellung und -trennung unter Systemdruck kein Problem.

Vereinfachte Installation

Die Kupferschwitzanschlüsse vereinfachen die werkseitige Installation (Flussmittel und Beseitigung der Reste entfallen) und sparen Zeit und Geld.

Korrosionsfest

Messinggehäuse und Kupferanschlüsse beseitigen Korrosionsprobleme fast vollständig.

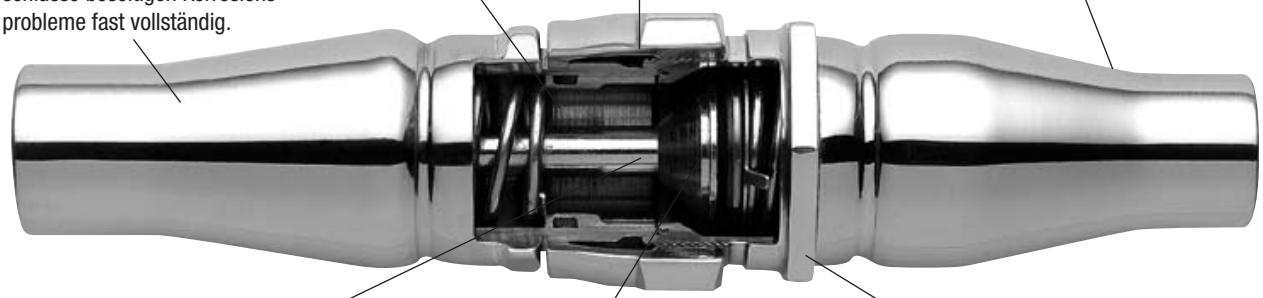

Geringer Lufteinschluss und Kältemittelverlust

Hervorragende Dichtung

Die einzigartigen, sich selbst abdichtenden Ventile verhindern Kältemittelverluste bei der Abtrennung. Die endgültige Abdichtung zwischen den Metallflächen schließt beim Anschluss praktisch jeglichen Kältemittelverlust aus.

Zuverlässig

Strenge Konstruktionsauflagen vor dem Hintergrund jahrelanger Erfahrungen, eine Vielzahl von vorhandenen Kupplungsanwendungen und umfangreiche Tests unter extremen Betriebsbedingungen stellen sicher, dass sich das Produkt wie vorgesehen verhält.

Funktionsweise

Abgetrennt

Wenn keine Verbindung besteht, sind die gefederten Ventile in den Kupplungshälften mit Außen- und Innengewinde so abgedichtet, dass es nicht zu Kältemittelverlusten und Einschlüssen von Luft und Fremdkörpern kommen kann. Eine Feder in der Kupplungshälfte mit Außengewinde drückt den Ventilteller gegen die Dichtungsfläche A des Kupplungsgehäuses. Eine Feder in der Kupplungshälfte mit Außengewinde drückt den Ventilteller gegen die Dichtungsfläche A des Kupplungsgehäuses. Ein O-Ring an der Buchse mit Innengewinde verhindert Undichtigkeiten zwischen Buchse und Kupplungsgehäuse.

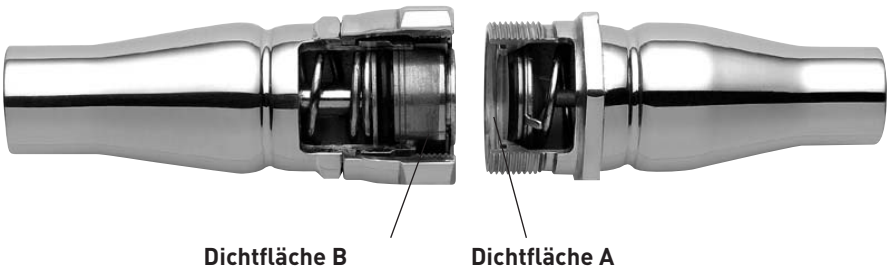

Teilweise angeschlossen

Sobald die beiden Kupplungshälften miteinander verbunden sind, kommt die Dichtfläche C der Hälfte mit Außengewinde mit der Verbunddichtung der Hälfte mit Innengewinde und Buchse in Kontakt.

Gleichzeitig berührt der Ventilkopf in der Hälfte mit Innengewinde die Verbunddichtung der Hälfte mit Außengewinde, so dass die Luft aus der Kupplung herausgedrückt wird. In dieser Phase sind beide Kupplungshälften abgedichtet, so dass kein Kältemittel austreten kann.

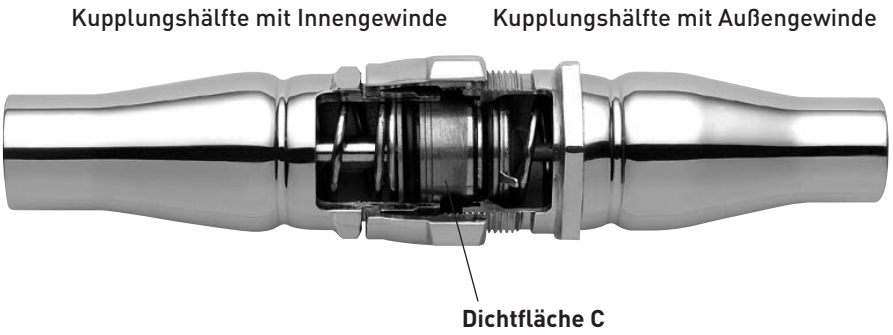

Vollständig angeschlossen

Wird die Verbindungsmutter weiter angezogen (Kupplungshälfte mit Innengewinde) werden die Hälften zusammengedrückt und der Fluidleitweg wird geöffnet, weil das Tellerventil der Hälfte mit Außengewinde und die Buchse der Hälfte mit Innengewinde dadurch geöffnet werden. Wenn der Zusammenschluss abgeschlossen ist, bildet ein Metallring vorn an der Hälfte mit Außengewinde eine absolut dichte Metall-Metallverbindung zwischen den beiden Kupplungshälften.

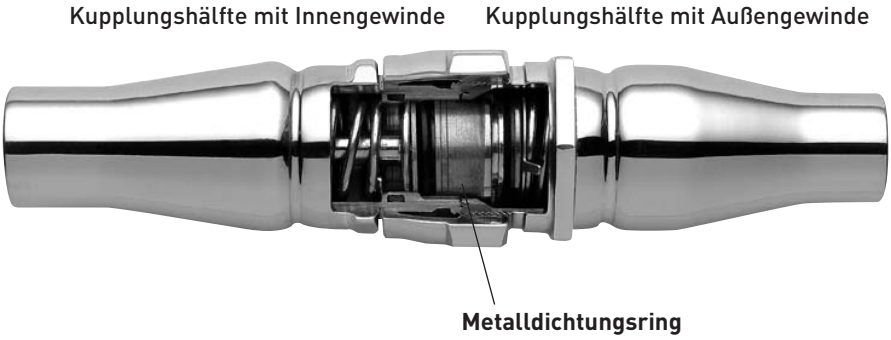

Technische Daten

PRODUKT	SERIE 5500 MIT SELBSTDICHTENDEN MESSINGKUPPLUNGEN
Betriebstemperaturbereich	-40 °C bis +121 °C
Betriebsdruckbereich, angeschlossen Kupplung mit Innen- und Außengewinde Gehäusegrößen -06, -08, -12 & -16	 Vakuum bis 750 psi (52 bar)
Betriebsdruckbereich, nicht angeschlossen Kupplungshälfte mit Außengewinde Gehäusegrößen -06, -08, -12 & -16 Kupplungshälfte mit Innengewinde Gehäusegrößen -06 & -08 Gehäusegröße -12 Gehäusegröße -16	 Vakuum bis 750 psi (52 bar) Vakuum bis 600 psi (41 bar), nur Größe -06 Vakuum bis 750 psi (52 bar), Größen -8 und -12 Vakuum bis 333 psi (23 bar)
Mindestberstdruck, angeschlossen Kupplung mit Innen- und Außengewinde Gehäusegrößen -06, -08, -12 & -16	 2.700 psi (186 bar)
Mindestberstdruck, nicht angeschlossen Kupplungshälfte mit Außengewinde Gehäusegrößen -06, -08, -12 & -16 Kupplungshälfte mit Innengewinde Gehäusegröße -06 Gehäusegröße -08 Gehäusegröße -12 Gehäusegröße -16	 2.700 psi (186 bar) 1.800 psi (124 bar) 2.250 psi (155 bar) 2.250 psi (155 bar) 1.000 psi (70 bar)
Maximaler Lufteinschluss (bei Herstellung des Anschlusses) Kupplungshälften mit Innen- und Außengewinde Gehäusegröße -06 Gehäusegröße -08 Gehäusegröße -12 Gehäusegröße -16	 0,15 cc pro Anschlussvorgang 0,10 cc pro Anschlussvorgang 0,20 cc pro Anschlussvorgang 0,40 cc pro Anschlussvorgang
Maximaler Fluid-Verlust (bei der Abtrennung) Kupplungshälften mit Innen- und Außengewinde Gehäusegrößen -06 & -08 Gehäusegröße -12 Gehäusegröße -16	 0,10 cc pro Anschlussvorgang 0,30 cc pro Anschlussvorgang 0,20 cc pro Anschlussvorgang
MATERIAL	
Kupplungsgehäuse	Messing gemäß ASTM-B16, Legierung C3600
Anschlüsse	Kupfer für Kältemittel gemäß ASTM-B75, Legierung C12200
Internanschluss (Kupplungshälften mit Innen- und Außengewinde)	ASTM - B16 Legierung C360 & Stahl mit Zink- und dreiwertiger Chromat-Beschichtung
Verbundventilteller (Kupplungshälfte mit Außengewinde)	Neoprene™
Verbundbuchse (Kupplungshälfte mit Innengewinde)	Neoprene™
MATERIALVERTRÄGLICHKEIT +	
Alle Bauteile, Verbundventilteller und -buchse sowie Ventil-O-Ring sind für Kältemittel und Kälteanlagen geeignet: R22 & Mineralöl, Alkylbenzenöl, Polyolesteröl & PAG R134a, R404a, R407c, R410a oder R507 & Polyolesteröl	
Schwingungswiderstand	Gemäß UL 109
Externer Leckagewert, angeschlossen Gehäusegrößen -06, -08, -12 & -16	< 2,8 g des Kältemittels R22 pro Jahr bei Betriebsdruck
Externer Leckagewert, nicht angeschlossen Gehäusegrößen -06, -08, -12 & -16 Ohne Schutzkappe oder Schutzstopfen aus Metall Gehäusegrößen -08, -12 & -16 Mit Schutzkappe oder Schutzstopfen aus Metall*	 < 14,2 g des Kältemittels R22 pro Jahr < 7,1 g des Kältemittels R22 pro Jahr

* Schutzkappe/-stopfen aus Metall für Kupplungsgehäuse -06 nicht lieferbar

\+ Aufgrund der zahlreichen Hersteller von Kältemitteln und den ständigen Änderungen bei den Additiven kann die Verträgichkeit nicht garantiert werden. Bei Fragen zur Verträglichkeit nicht aufgeführter Kältemittel bitte Kontakt zu Parker aufnehmen.

Durchflussdaten

Flüssigkeitsleitung, Druckabfall im Vergleich zum Massendurchfluss der Kältemittel R22 und R410 A

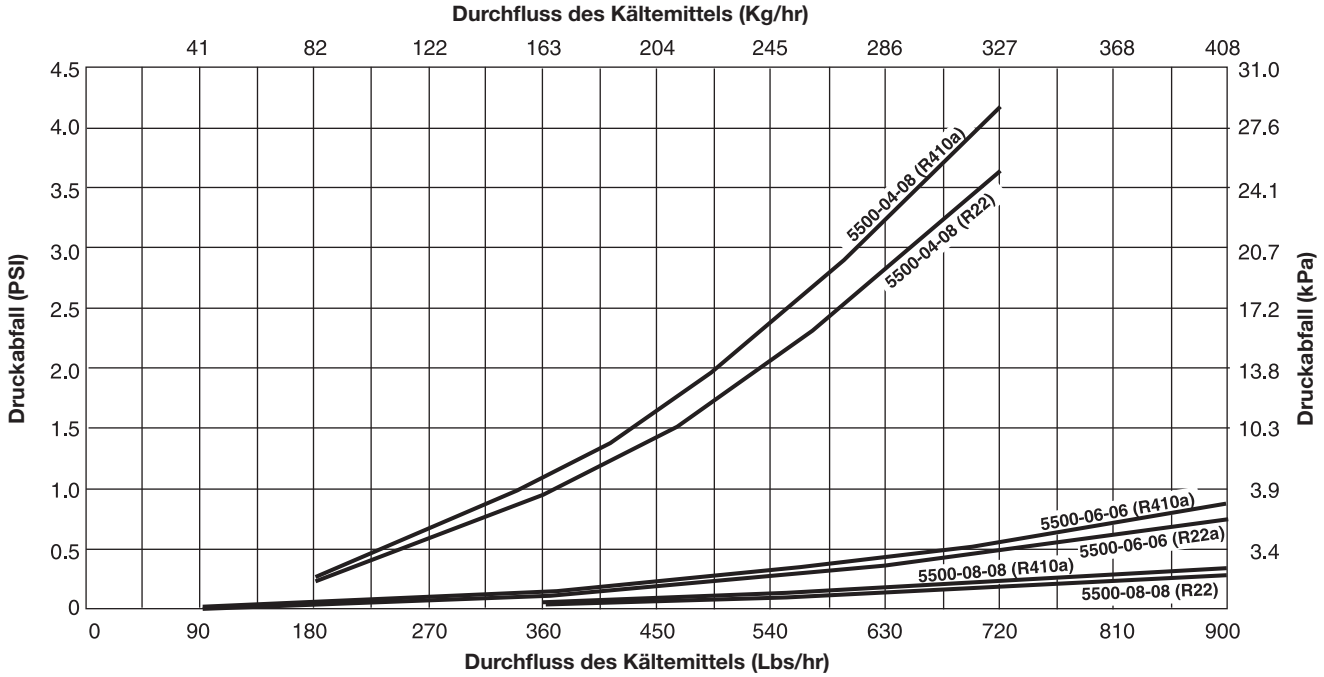

5500-04-08 — 1/2” Kupplungsgehäuse (-08) mit 1/4” (-04) Kupferanschluss, R22
5500-06-06 — 3/8” Kupplungsgehäuse (-06) mit 3/8” (-06) Kupferanschluss, R22
5500-08-08 — 1/2” Kupplungsgehäuse (-08) mit 1/2” (-08) Kupferanschluss, R22

5500-04-08 — 1/2” Kupplungsgehäuse (-08) mit 1/4” (-04) Kupferanschluss, R410a
5500-06-06 — 3/8” Kupplungsgehäuse (-06) mit 3/8” (-06) Kupferanschluss, R410a
5500-08-08 — 1/2” Kupplungsgehäuse (-08) mit 1/2” (-08) Kupferanschluss, R410a

Saugleitung, Druckabfall im Vergleich zum Massendurchfluss der Kältemittel R22 und R410 A

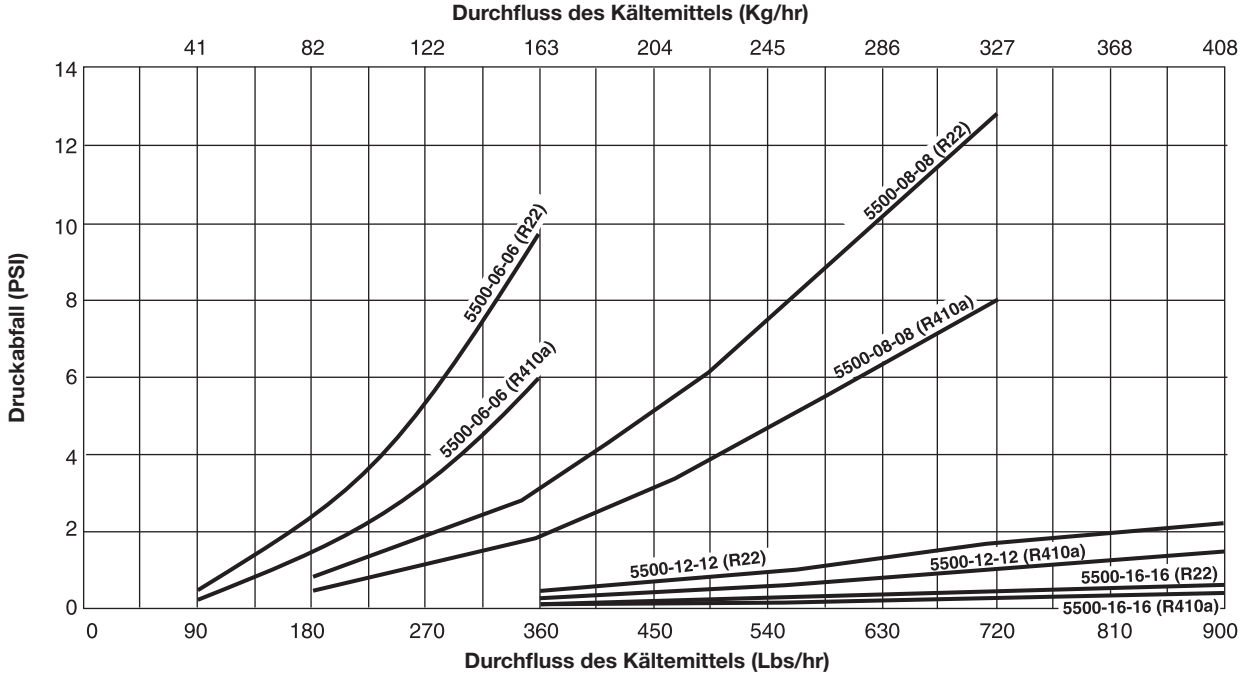

5500-06-06 — 3/8” Kupplungsgehäuse (-06) mit 3/8” (-06) Kupferanschluss, R22
5500-08-08 — 1/2” Kupplungsgehäuse (-08) mit 1/2” (-08) Kupferanschluss, R22
5500-12-12 — 3/4” Kupplungsgehäuse (-12) mit 3/4” (-12) Kupferanschluss, R22
5500-16-16 — 1” Kupplungsgehäuse (-16) mit 1” (-16) Kupferanschluss, R22

5500-06-06 — 3/8” Kupplungsgehäuse (-06) mit 3/8” (-06) Kupferanschluss, R410a
5500-08-08 — 1/2” Kupplungsgehäuse (-08) mit 1/2” (-08) Kupferanschluss, R410a
5500-12-12 — 3/4” Kupplungsgehäuse (-12) mit 3/4” (-12) Kupferanschluss, R410a
5500-16-16 — 1” Kupplungsgehäuse (-16) mit 1” (-16) Kupferanschluss, R410a

Kupplungseinbau

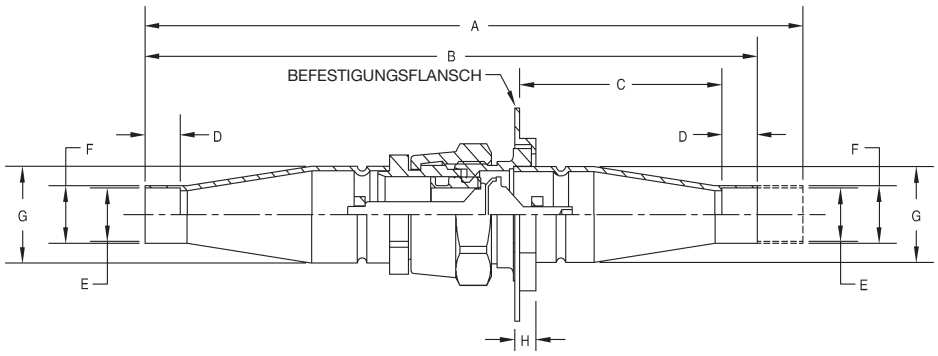

Kupferanschluss		Kupplungs-gehäuse		Abmessungen - Zoll (mm)								Gewicht	
Zoll (Größe des Bedien-felds*)	mm	Zoll (Größe des Bedien-felds*)	mm	Gesamt Länge nicht ange-schlossen	Gesamt Länge ange-schlossen	Flansch für Roh-rende	Anschluss Tiefe	Anschluss ID	Anschluss AD	Kupp-lung Gehäuse AD	Einbau Flansch (Breite)	Mit Einbau Flansch Unzen (Gramm)	Ohne Einbau Flansch Unzen (Gramm)
				A	B	C	D	E	F	G	H		
1/4 ODS (-04)	6,4 ODS	3/8 (-06)	9,5	5,06 (128,5)	4,77 (121,2)	Unzu-treffend	0,32 (8,1)	0,25 (6,4)	0,34 (8,6)	0,71 (18,0)	0,23 (5,8)	Unzutreffend	4,18 (118,45)
3/8 ODS (-06)	9,5 ODS	3/8 (-06)	9,5	5,06 (128,5)	4,77 (121,2)	Unzu-treffend	0,32 (8,1)	0,38 (9,7)	0,46 (11,7)	0,71 (18,0)	0,23 (5,8)	Unzutreffend	4,18 (118,45)
1/4 ODS (-04)	6,4 ODS	1/2 (-08)	12,7	6,95 (176,5	6,56 (166,6)	2,64 (67,1)	0,31 (7,9)	0,25 (6,4)	0,38 (9,7)	0,92 (23,4)	0,23 (5,8)	8,44 (239,27)	7,96 (225,54)
3/8 ODS (-06)	9,5 ODS	1/2 (-08)	12,7	6,90 (174,2)	6,51 (165,4)	2,62 (66,5)	0,31 (7,9)	0,38 (9,7)	0,47 (12,0)	0,92 (23,4)	0,23 (5,8)	8,44 (239,27)	7,96 (225,54)
1/2 ODS (-08)	12,7 ODS	1/2 (-08)	12,7	6,86 (172,2)	6,47 (164,3)	2,58 (65,5)	0,38 (9,7)	0,50 (12,7)	0,59 (14,9)	0,92 (23,4)	0,23 (5,8)	8,44 (239,27)	7,96 (225,54)
5/8 ODS (-10)	15,9 ODS	1/2 (-08)	12,7	6,78 (172,2)	6,39 (162,3)	2,56 (65,0)	0,38 (9,7)	0,63 (16,0)	0,71 (17,9)	0,92 (23,4)	0,23 (5,8)	8,44 (239,27)	7,96 (225,54)
5/8 ODS (-10)	15,9 ODS	3/4 (-12)	19,1	7,79 (197,9)	7,24 (183,9)	2,71 (68,8)	0,50 (12,7)	0,63 (16,0)	0,75 (19,1)	1,32 (33,5)	0,23 (5,8)	18,60 (527,50)	17,90 (507,34)
3/4 ODS (-12)	19,1 ODS	3/4 (-12)	19,1	7,85 (199,4)	7,30 (185,4)	2,67 (67,8)	0,62 (15,7)	0,75 (19,1)	0,86 (21,7)	1,32 (33,5)	0,23 (5,8)	18,60 (527,50)	17,90 (507,34)
7/8 ODS (-14)	22,2 ODS	3/4 (-12)	19,1	7,85 (199,4)	7,30 (185,4)	2,67 (67,8)	0,75 (19,1)	0,88 (22,4)	0,97 (24,6)	1,32 (33,5)	0,23 (5,8)	18,60 (527,50)	17,90 (507,34)
7/8 ODS (-14)	22,2 ODS	1 (-16)	25,4	9,33 (237,0)	8,73 (221,7)	3,34 (84,8)	0,75 (19,1)	0,88 (22,4)	1,02 (25,8)	1,68 (42,7)	0,23 (5,8)	29,87 (846,72)	29,15 (826,35)
1 ODS (-16)	25,4 ODS	1 (-16)	25,4	9,46 (240,3)	8,86 (225,0)	3,42 (86,9)	0,88 (22,4)	1,00 (25,4)	1,12 (28,4)	1,68 (42,7)	0,23 (5,8)	29,87 (846,72)	29,15 (826,35)
1-1/8 ODS (-18)	28,6 ODS	1 (-16)	25,4	9,45 (240,0)	8,85 (224,8)	3,42 (86,9)	0,88 (22,4)	1,13 (28,7)	1,24 (31,4)	1,68 (42,7)	0,23 (5,8)	29,87 (846,72)	29,15 (826,35)

* Größe des Bedienfelds = Kupferanschlussgröße x 16

Kupplungshälfte mit Innengewinde

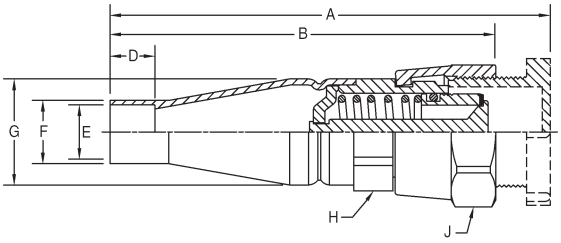

Kupferanschluss		Kupplungsgehäuse		Artikelnummer		Abmessungen - Zoll (mm)								Gewicht Unzen (Gramm)
Zoll (Größe des Bedien-felds*)	mm	Zoll (Größe des Bedien-felds*)	mm	Ohne Stopfen	Mit Stopfen**	Kupplungslänge		Anschluss			Kupplungs-gehäuse		Befestigung Mutter Sechskant +	
						Mit Stopfen		Tiefe	ID	A.D.	A.D.	Sechsk. +		
						A	B	D	E	F	G	H	J	
1/4 ODS (-04)	6,4 ODS	3/8 (-06)	9,5	Unzutreffend	5505-04B-06	3,14 (79,8)	2,72 (69,1)	0,32 (8,1)	0,25 (6,4)	0,34 (8,6)	0,71 (18,0)	0,75 (19,1)	0,94 (23,9)	2,53 (71,73)
3/8 ODS (-06)	9,5 ODS	3/8 (-06)	9,5	Unzutreffend	5505-06B-06	3,14 (79,8)	2,72 (69,1)	0,32 (8,1)	0,38 (9,7)	0,46 (11,7)	0,71 (18,0)	0,75 (19,1)	0,94 (23,9)	2,53 (71,73)
1/4 ODS (-04)	6,4 ODS	1/2 (-08)	12,7	Unzutreffend	5505-04B-08	3,88 (98,6)	3,69 (93,7)	0,31 (7,9)	0,25 (6,4)	0,38 (9,7)	0,92 (23,4)	1,00 (25,4)	1,19 (30,2)	4,85 (137,46)
1/4 ODS (-04)	6,4 ODS	1/2 (-08)	12,7	Unzutreffend	5505-04S-08	4,04 (102,86)	3,69 (93,7)	0,31 (7,9)	0,25 (6,4)	0,38 (9,7)	0,92 (23,4)	1,00 (25,4)	1,19 (30,2)	4,85 (137,46)
3/8 ODS (-06)	9,5 ODS	1/2 (-08)	12,7	Unzutreffend	5505-06B-08	3,85 (97,8)	3,66 (93,0)	0,31 (7,9)	0,38 (9,7)	0,47 (12,0)	0,92 (23,4)	1,00 (25,4)	1,19 (30,2)	4,85 (137,46)
3/8 ODS (-06)	9,5 ODS	1/2 (-08)	12,7	Unzutreffend	5505-06S-08	4,01 (101,9)	3,66 (93,0)	0,31 (7,9)	0,38 (9,7)	0,47 (12,0)	0,92 (23,4)	1,00 (25,4)	1,19 (30,2)	4,85 (137,46)
12 ODS (-08)	12,7 ODS	1/2 (-08)	12,7	Unzutreffend	5505-08B-08	3,85 (97,8)	3,66 (93,0)	0,38 (9,7)	0,50 (12,7)	0,59 (14,9)	0,92 (23,4)	1,00 (25,4)	1,19 (30,2)	4,85 (137,46)
12 ODS (-08)	12,7 ODS	1/2 (-08)	12,7	Unzutreffend	5505-08S-08	4,01 (101,9)	3,66 (93,0)	0,38 (9,7)	0,50 (12,7)	0,59 (14,9)	0,92 (23,4)	1,00 (25,4)	1,19 (30,2)	4,85 (137,46)
5/8 ODS (-10)	15,9 ODS	1/2 (-08)	12,7	Unzutreffend	5505-10B-08	3,79 (96,3)	3,60 (91,4)	0,50 (12,7)	0,63 (16,0)	0,71 (17,9)	0,92 (23,4)	1,00 (25,4)	1,19 (30,2)	4,85 (137,46)
5/8 ODS (-10)	15,9 ODS	1/2 (-08)	12,7	Unzutreffend	5505-10S-08	3,95 (100,3)	3,60 (91,4)	0,50 (12,7)	0,63 (16,0)	0,71 (17,9)	0,92 (23,4)	1,00 (25,4)	1,19 (30,2)	4,85 (137,46)
5/8 ODS (-10)	15,9 ODS	3/4 (-12)	19,1	5505-10-12	5505-10S-12	4,64 (117,9)	4,09 (103,9)	0,50 (12,7)	0,63 (16,0)	0,75 (19,1)	1,32 (33,5)	1,38 (35,1)	1,62 (30,2)	10,58 (299,98)
3/4 ODS (-12)	19,1 ODS	3/4 (-12)	19,1	5505-12-12	5505-12S-12	4,77 (121,2)	4,19 (106,4)	0,62 (15,7)	0,75 (19,1)	0,86 (21,7)	1,32 (33,5)	1,38 (35,1)	1,62 (41,4)	10,58 (299,98)
7/8 ODS (-14)	22,2 ODS	3/4 (-12)	19,1	5505-14-12	5505-14S-12	4,77 (121,2)	4,19 (106,4)	0,75 (19,1)	0,88 (22,4)	0,97 (24,6)	1,32 (33,5)	1,38 (35,1)	1,62 (41,4)	10,58 (299,98)
7/8 ODS (-14)	22,2 ODS	1 (-16)	25,4	5505-14-16	5505-14S-16	5,48 (139,2)	4,96 (126,0)	0,75 (19,1)	0,88 (22,4)	1,02 (25,8)	1,68 (42,7)	1,69 (42,9)	2,00 (50,8)	18,34 (519,91)
1 ODS (-16)	25,4 ODS	1 (-16)	25,4	5505-16-16	5505-16S-16	5,62 (142,7)	5,01 (127,3)	0,88 (22,4)	1,00 (25,4)	1,12 (28,4)	1,68 (42,7)	1,69 (42,9)	2,00 (50,8)	18,34 (519,91)
1-1/8 ODS (-18)	28,6 ODS	1 (-16)	25,4	5505-18-16	5505-18S-16	5,52 (140,2)	5,00 (127,0)	0,88 (22,4)	1,13 (28,7)	1,24 (31,4)	1,68 (42,7)	1,69 (42,9)	2,00 (50,8)	18,34 (519,91)

* Größe des Bedienfelds = Kupferanschlussgröße x 16
** Das B in der Artikelnummer gibt einen Kunststoffstopfen an. Das S in der Artikelnummer gibt einen Stahlstopfen an.
+ Das Maß versteht sich über die Sechskantecken.

Kupplungshälfte mit Außengewinde

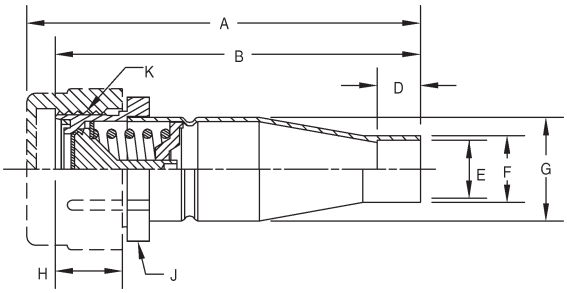

Kupferanschluss		Kupplungsgehäuse		Artikelnummer**		Abmessungen - Zoll (mm)									Gewicht Unzen (Gramm)
						Kupplungslänge		Rohrtiefe			Kupplungsgehäuse			Gewinde-Größe	
Zoll (Größe des Bedienfelds*)	mm	Zoll (Größe des Bedienfelds*)	mm	Ohne Kappe	Mit Kappe**	(mit Kappe) A	B	Tiefe D	ID E	A.D. F	A.D. G	Gewinde Länge H	Sechsk. Durchmesser + J	K	
1/4 ODS (-04)	6,4 ODS	3/8 (-06)	9,5	Unzutreffend	5502-04B-06	2,58 (65,5)	2,40 (61,0)	0,32 (8,1)	0,25 (6,4)	0,34 (8,6)	0,71 (18,0)	0,49 (12,4)	0,83 (21,1)	M20-1,5	1,65 (6,72)
3/8 ODS (-06)	9,5 ODS	3/8 (-06)	9,5	Unzutreffend	5502-06B-06	2,58 (65,5)	2,40 (61,0)	0,32 (8,1)	0,38 (9,7)	0,46 (11,7)	0,71 (18,0)	0,49 (12,4)	0,83 (21,1)	M20-1,5	1,65 (6,72)
1/4 ODS (-04)	6,4 ODS	1/2 (-08)	12,7	Unzutreffend	5502-04B-08	3,31 (84,1)	3,26 (82,8)	0,31 (7,9)	0,25 (6,4)	0,38 (9,7)	0,92 (23,4)	0,62 (15,7)	1,13 (28,7)	1”-20	3,11 (88,08)
1/4 ODS (-04)	6,4 ODS	1/2 (-08)	12,7	Unzutreffend	5502-04S-08	3,47 (88,1)	3,26 (82,8)	0,31 (7,9)	0,25 (6,4)	0,38 (9,7)	0,92 (23,4)	0,62 (15,7)	1,13 (28,7)	1”-20	3,11 (88,08)
3/8 ODS (-06)	9,5 ODS	1/2 (-08)	12,7	Unzutreffend	5502-06B-08	3,29 (83,6)	3,24 (82,3)	0,31 (7,9)	0,38 (9,7)	0,47 (12,0)	0,92 (23,4)	0,62 (15,7)	1,13 (28,7)	1”-20	3,11 (88,08)
3/8 ODS (-06)	9,5 ODS	1/2 (-08)	12,7	Unzutreffend	5502-06S-08	3,45 (87,6)	3,24 (82,3)	0,31 (7,9)	0,38 (9,7)	0,47 (12,0)	0,92 (23,4)	0,62 (15,7)	1,13 (28,7)	1”-20	3,11 (88,08)
1/2 ODS (-08)	12,7 ODS	1/2 (-08)	12,7	Unzutreffend	5502-08B-08	3,25 (82,6)	3,20 (81,3)	0,38 (9,7)	0,50 (12,7)	0,59 (14,9)	0,92 (23,4)	0,62 (15,7)	1,13 (28,7)	1”-20	3,11 (88,08)
1/2 ODS (-08)	12,7 ODS	1/2 (-08)	12,7	Unzutreffend	5502-08S-08	3,41 (86,6)	3,20 (81,3)	0,38 (9,7)	0,50 (12,7)	0,59 (14,9)	0,92 (23,4)	0,62 (15,7)	1,13 (28,7)	1”-20	3,11 (88,08)
5/8 ODS (-10)	15,9 ODS	1/2 (-08)	12,7	Unzutreffend	5502-10B-08	3,23 (82,0	3,18 (80,8)	0,50 (12,7)	0,63 (16,0)	0,71 (17,9)	0,92 (23,4)	0,62 (15,7)	1,13 (28,7)	1”-20	3,11 (88,08)
5/8 ODS (-10)	15,9 ODS	1/2 (-08)	12,7	Unzutreffend	5502-10S-08	3,91 (99,3)	3,18 (80,8)	0,50 (12,7)	0,63 (16,0)	0,71 (17,9)	0,92 (23,4)	0,62 (15,7)	1,13 (28,7)	1”-20	3,11 (88,08)
5/8 ODS (-10)	15,9 ODS	3/4 (-12)	19,1	5502-10-12	5502-10S-12	3,91 (117,9)	3,70 (103,9)	0,50 (12,7)	0,63 (16,0)	0,75 (19,1)	1,32 (33,5)	0,99 (25,1)	1,63 (41,4)	1-7/16”-16	7,31 (207,36)
3/4 ODS (-12)	19,1 ODS	3/4 (-12)	19,1	5502-12-12	5502-12S-12	3,96 (100,6)	3,75 (95,3)	0,62 (15,7)	0,75 (19,1)	0,86 (21,7)	1,32 (33,5)	0,99 (25,1)	1,63 (41,4)	1-7/16”-16	7,31 (207,36)
7/8 ODS (-14)	22,2 ODS	3/4 (-12)	19,1	5502-14-12	5502-14S-12	3,96 (100,6)	3,75 (95,3)	0,75 (19,1)	0,88 (22,4)	0,97 (24,6)	1,32 (33,5)	0,99 (25,1)	1,63 (41,4)	1-7/16”-16	7,31 (207,36)
7/8 ODS (-14)	22,2 ODS	1 (-16)	25,4	5502-14-16	5502-14S-16	4,68 (118,9)	4,37 (111,0)	0,75 (19,1)	0,88 (22,4)	1,02 (25,8)	1,68 (42,7)	1,03 (26,2)	1,88 (47,8)	1-3/4”-16	10,81 (306,44)
1 ODS (-16)	25,4 ODS	1 (-16)	25,4	5502-16-16	5502-16S-16	4,76 (120,9)	4,45 (113,0)	0,88 (22,4)	1,00 (25,4)	1,12 (28,4)	1,68 (42,7)	1,03 (26,2)	1,88 (47,8)	1-3/4”-16	10,81 (306,44)
1-1/8 ODS (-18)	28,6 ODS	1 (-16)	25,4	5502-18-16	5502-18S-16	4,76 (120,9)	4,45 (113,0)	0,88 (22,4)	1,13 (28,7)	1,24 (31,4)	1,68 (42,7)	1,03 (26,2)	1,88 (47,8)	1-3/4”-16	10,81 (306,44)

* Größe des Bedienfelds = Kupferanschlussgröße x 16
** Das B in der Artikelnummer gibt eine Kunststoffkappe an. Das S in der Artikelnummer gibt eine Stahlkappe an.
+ Das Maß versteht sich über die Sechskantecken.

Zubehör

Schutzstopfen (Großpackung, 25 Stück pro Paket)

Kupplungsgehäuse Größe		Artikelnummer	Abmessungen - Zoll (mm)		Gewicht Unzen (Gramm)
Zoll (Größe des Bedienfelds*)	mm		Länge A	Durchmesser B	
Kunststoff					
3/8 (-06)	9,5	5410-06-BULK	0,72 (18,3)	1,04 (26,4)	0,09 (2,68)
1/2 (-08)	12,7	5410-08-BULK	0,04 (9,9)	1,20 (30,5)	0,07 (1,90)
Stahl					
1/2 (-08)	12,7	5400-S8-08-BULK	0,72 (18,3)	1,00 (25,4)	1,48 (41,92)
3/4 (-12)	19,1	5400-S8-12-BULK	1,13 (28,7)	1,44 (36,6)	4,84 (137,34)
1 (-16)	25,4	5400-S8-16-BULK	1,25 (31,8)	1,75 (44,5)	7,93 (224,76)

* Größe des Bedienfelds = Kupferanschlussgröße x 16

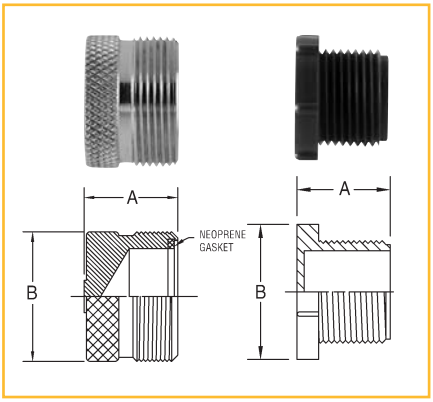

Schutzkappen (Großpackung, 25 Stück pro Paket)

Kupplungsgehäuse Größe		Artikelnummer	Abmessungen - Zoll (mm)		Gewicht Unzen (Gramm)
Zoll (Größe des Bedienfelds*)	mm		Länge A	Durchmesser B	
Kunststoff					
3/8 (-06)	9,5	5409-06-BULK	0,55 (14,0)	0,93 (23,6)	0,04 (1,12)
1/2 (-08)	12,7	5409-08-BULK	0,50 (12,7)	1,01 (25,7)	0,06 (1,70)
Stahl					
1/2 (-08)	12,7	5400-S6-08-BULK	0,56 (14,2)	1,13 (28,7)	1,08 (30,58)
3/4 (-12)	19,1	5400-S6-12-BULK	0,56 (14,2)	1,63 (41,4)	2,38 (67,48)
1 (-16)	25,4	5400-S6-16-BULK	0,75 (19,1)	2,00 (50,8)	4,98 (141,20)

* Größe des Bedienfelds = Kupferanschlussgröße x 16

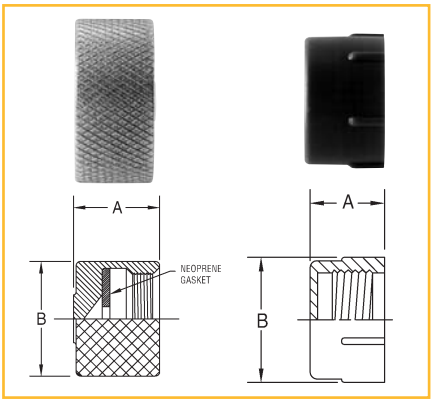

Einbauflansch (Stahl)

Kupplungsgehäuse Größe		Artikelnummer	Abmessungen - Zoll (mm)			Gewicht
Zoll (Größe des Bedienfelds*)	mm		Sechsk. Durchm. A	Rundschraube Durchmesser B	Außen Durchmesser C	Unzen (Gramm)
3/8 (-06)	9,5	Unzutreffend	Unzutreffend	Unzutreffend	Unzutreffend	Unzutreffend
1/2 (-08)	12,7	150-22-08	1,13 (28,7)	1,69 (42,9)	2,00 (50,8)	0,48 (13,73)
3/4 (-12)	19,1	150-22-12	1,63 (41,4)	2,12 (53,9)	2,50 (63,5)	0,71 (20,16)
1 (-16)	25,4	150-22-16	1,88 (47,8)	2,38 (60,5)	2,75 (69,9)	0,72 (20,37)

* Größe des Bedienfelds = Kupferanschlussgröße x 16

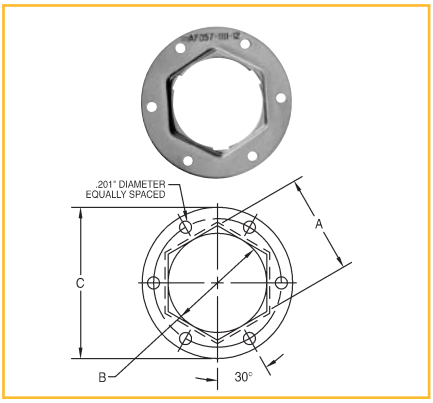

Bestellungen

5502
Kupplung
Typ

Produkttyp
5502 = Kupplungshälfte mit Außengewinde
5505 = Kupplungshälfte mit Innengewinde

04
Kupfer
Anschlussgröße

Kupfer Anschluss (Bezeichnung xx/16)
-04 = 1/4"
-06 = 3/8"
-08 = 1/2"
-10 = 5/8"
-12 = 3/4"
-14 = 7/8"
-16 = 1"
-18 = 1-1/8"

B
Kappe
Anforderungen

Kappe
Gilt nur für -12 & -16
B = mit Schutzkappe oder -stopfen aus Kunststoff
S = mit Schutzkappe oder -stopfen aus Stahl

06
Kupplung
Gehäusegröße

Kupplung Gehäusegröße (Bezeichnung xx/16)
-06 = 3/8"
-08 = 1/2"
-12 = 3/4"
-16 = 1"

Serie 5700 mit Messingkupplungen One-Shot™

Die monostabilen Messingkupplungen der Parker-Serie 5700 machen die Installation vorgeladener Systeme einfach und sorgen bei vollständigem Anschluss für einen nahezu uneingeschränkten Durchfluss. Zu den Einsatzbereichen zählen normalerweise eigenständige Klimaanlagen, unabhängige Wärmepumpen, Fertighäuser und vorgeladene Leitungsanlagen.

Anwendung

- Eigenständige Klimaanlagen
- Unabhängige Wärmepumpen
- Fertighäuser

Artikelnummer des Basisprodukts

- **5780** Hälfte mit Innengewinde ohne Ladeanschluss
- **5781** Hälfte mit Innengewinde mit Ladeanschluss
- **5782** Hälfte mit Außengewinde ohne Ladeanschluss
- **5783** Hälfte mit Außengewinde mit Ladeanschluss

Merkmale und Vorteile

- Die Einwegkupplungen enthalten eine Membran, die beim Anschluss durchstochen und nach hinten in die Kupplung gefaltet wird, damit ein möglichst großer Durchfluss und geringer Druckabfall gewährleistet ist.
- Die endgültige Dichtung zwischen Metall und Metall verhindert den Einschluss von Luft.
- Korrosionsfestigkeit dank Messingkupplung
- Schwitzanschlüsse aus Messing und Bedienfeldeinbaumöglichkeiten sind speziell für die Anforderungen der jeweiligen Einheit lieferbar.
- Ladeanschlüsse mit Innen-/Außengewinde können zur Erleichterung der Systemdiagnose in den Lieferumfang aufgenommen werden.
- Stutzensätze (FD57) sind auch mit Kupferanschlüssen lieferbar.
- Verträglich mit allen Kältemitteln
- RoHS-Konformität

Behördenzulassungen

UL-Verzeichnis; Aktenzeichen: SA7511

Druckabfallvergleich

Aus den nachstehenden Diagrammen gehen die erhebliche Senkung des Druckabfalls und die sich daraus ergebende Leistungsverbesserung mit den Kupplungen der Parker-Serie 5700 im Vergleich zu Standardventilen hervor.

Druckabfall im Verhältnis zum Durchfluss
-10 Saugleitung, Kältemittel -22

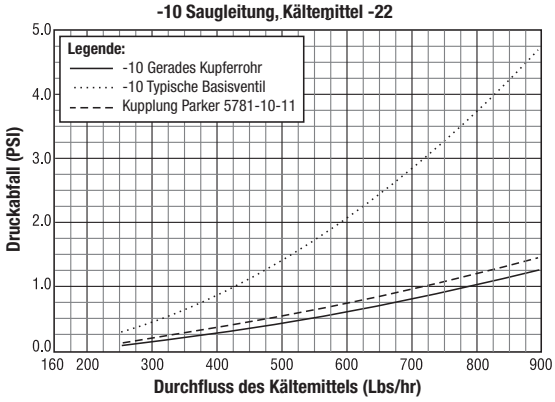

Druckabfall im Verhältnis zum Durchfluss
-14 Saugleitung, Kältemittel -22

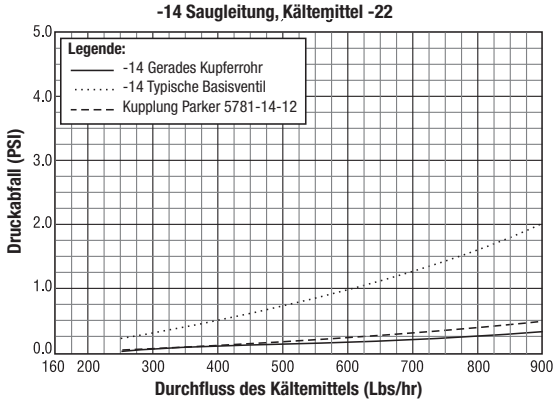

Druckabfall im Verhältnis zum Durchfluss
-12 Saugleitung, Kältemittel -22

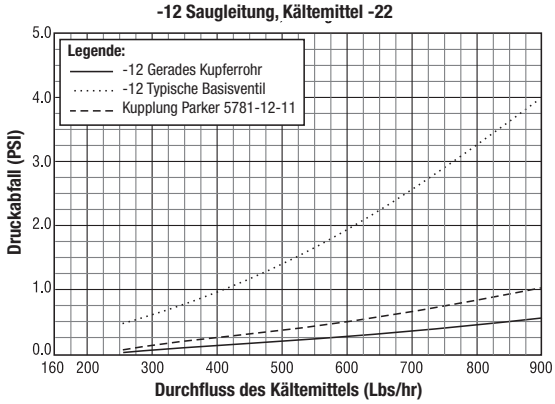

Technische Daten

Aufbau und Betrieb

Eine komplette Kupplung der Serie 5780 besteht aus einer Kombination von Kupplungshälften mit Außen- und Innengewinde. Jede Kupplungshälfte ist abhängig vom jeweiligen Einsatzbereich mit oder ohne Ladeanschluss lieferbar.

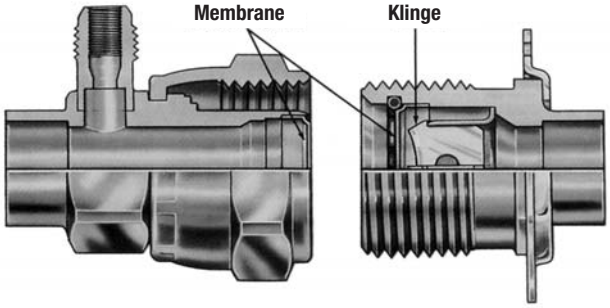

Kupplungshälften vor der Verbindung

Membrane in der Kupplung bilden eine Dichtung, die Kältemittelverluste vor dem Anschluss verhindert. Die Hälfte mit dem Außengewinde (rechts) enthält eine Klinge, die Abdichtungsmembran für das Kältemittel und dazwischen eine Synthetikkautschukdichtung, die den Verlust von Kältemittel bei der Abtrennung verhindert. Die Hälfte mit dem Innengewinde (links) enthält eine Metallmembran, die ein absolut dichtes Metallgehäuse sicherstellt.

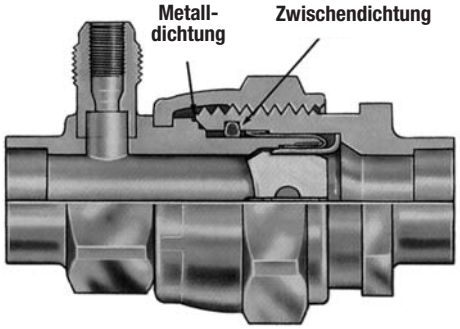

Verbundene Kupplungshälften

Durch Anziehen der Verbindungsmutter werden die Kupplungshälften zusammengedrückt. Dabei werden beide Metallmembrane durchstochen und nach hinten gefaltet. Der Fluiddurchgang wird so geöffnet, dass nur noch minimale Durchflusseinschränkungen vorhanden sind. Sobald der vollständige Anschluss hergestellt ist, bildet eine Metalldichtung eine vollständig dichte Fuge zwischen den beiden Kupplungshälften und verhindert die Abgabe von Kältemittel an die Atmosphäre.

Die nachstehenden Querschnitte enthalten die Kupplungshälften mit Innen- und Außengewinde bei zu 20 %, 50 % und 100 % hergestellter Verbindung. Zu beachten ist dabei, wie die Klinge die Membrane durchschneidet und nach hinten aus dem Durchflussweg heraus faltet. Ebenso wichtig ist der Unterschied bei der endgültigen Dichtungsfläche vor und nach dem Anziehen.

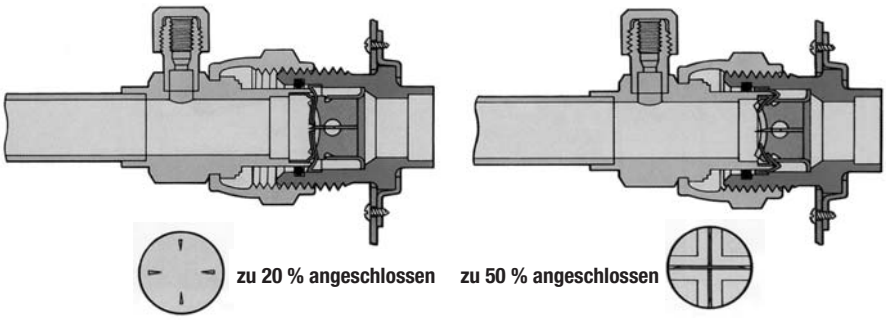

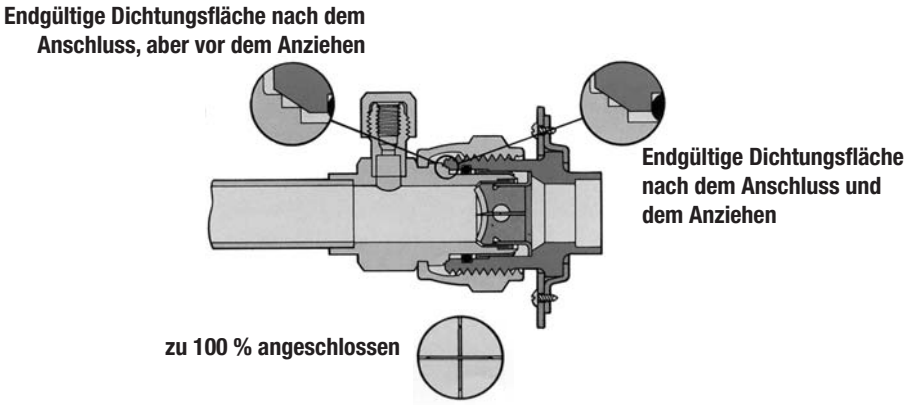

Abmessungen

Hälfte mit Außengewinde der Größe 5780 ohne Ladeanschluss

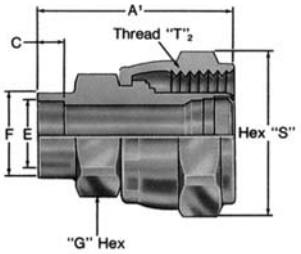

Hälfte mit Außengewinde der Größe 5781 mit Ladeanschluss

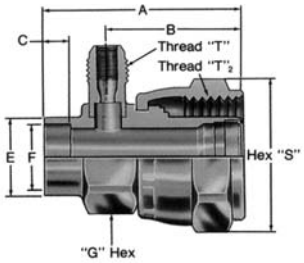

Hälfte mit Innengewinde der Größe 5782 ohne Ladeanschluss

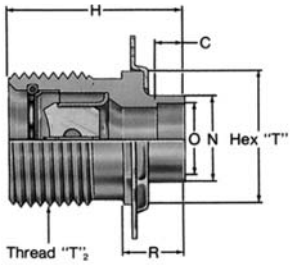

Hälfte mit Innengewinde der Größe 5783 mit Ladeanschluss

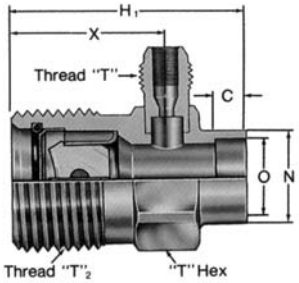

Abmessungen – Englische Einheiten

Basis-version Kuppl. Größe	Rohr-AD Zoll	Kuppl. Bedien-feld Größe	Gewinde T	Gewinde T2	Abmessungen - Zoll														
					A	A1	B	C	E	F	G	H	H1	N	O	R	S	T	X
-6	1/4	-4-6	7/16”-20	5/8”-18	1,55	1,30	1,06	0,19	0,25	0,38	0,62	1,21	1,46	0,38	0,25	0,50	0,81	0,75	0,98
-6	5/16	-5-6	7/16”-20	5/8”-18	1,55	1,30	1,06	0,19	0,32	0,44	0,62	1,21	1,46	0,44	0,32	0,50	0,81	0,75	0,98
-6	3/8	-6-6	7/16”-20	5/8”-18	1,55	1,30	1,06	0,19	0,38	0,50	0,62	1,21	1,51	0,50	0,38	0,50	0,81	0,75	0,98
-10	1/2	-8-10	7/16”-20	1-1/16”-12	1,81	1,56	1,24	0,25	0,50	0,62	1,00	1,37	1,66	0,62	0,50	0,52	1,31	1,06	1,10
-10	5/8	-10-10	7/16”-20	1-1/16”-12	1,86	1,61	1,24	0,25	0,62	0,75	1,00	1,43	–	0,75	0,62	0,56	1,31	1,06	–
-10	3/4	-12-10	7/16”-20	1-1/16”-12	1,92	1,67	1,24	0,25	0,75	0,91	1,00	1,52	1,66	0,91	0,75	0,65	1,31	1,06	1,10
-11	1/2	-8-11	7/16”-20	1-1/8”-12	1,85	1,60	1,28	0,25	0,50	0,62	1,00	1,48	1,78	0,62	0,50	0,50	1,31	1,12	1,21
-11	5/8	-10-11	7/16”-20	1-1/8”-12	1,90	1,65	1,28	0,25	0,62	0,75	1,00	1,54	1,84	0,75	0,62	0,56	1,31	1,12	1,22
-11	3/4	-12-11	7/16”-20	1-1/8”-12	1,96	1,71	1,28	0,25	0,75	0,91	1,00	1,63	1,84	0,91	0,75	0,65	1,31	1,12	1,22
-11	7/8	-14-11	7/16”-20	1-1/8”-12	2,06	1,81	1,28	0,31	0,88	0,98	1,00	1,70	1,92	1,03	0,88	0,72	1,31	1,12	1,22
-12	3/4	-12-12	7/16”-20	1-7/16”-16	2,26	2,01	1,60	0,25	0,75	0,91	1,38	1,78	–	0,91	0,75	0,63	1,69	1,44	–
-12	7/8	-14-12	7/16”-20	1-7/16”-16	2,36	2,11	1,60	0,31	0,88	1,03	1,38	1,87	–	1,03	0,88	0,72	1,69	1,44	–
-12	1-1/8	-18-12	7/16”-20	1-7/16”-16	2,43	2,18	1,60	0,31	1,12	1,28	1,38	1,98	–	1,28	1,12	0,84	1,69	1,44	–

Abmessungen – Metrische Einheiten

Basis-version Kuppl. Größe	Rohr-AD Zoll	Kuppl. Bedien-feld Größe	Gewinde T	Gewinde T2	Abmessungen - Zoll														
					A	A1	B	C	E	F	G	H	H1	N	O	R	S	T	X
-6	1/4	-4-6	7/16”-20	5/8”-18	39,37	33,02	26,92	4,83	6,35	9,65	15,75	30,73	37,08	9,65	6,35	12,70	20,57	19,05	24,89
-6	5/16	-5-6	7/16”-20	5/8”-18	39,37	33,02	26,92	4,83	8,13	11,18	15,75	30,73	37,08	11,18	8,13	12,70	20,57	19,05	24,89
-6	3/8	-6-6	7/16”-20	5/8”-18	39,37	33,02	26,92	4,83	9,65	12,70	15,75	30,73	38,35	12,70	9,65	12,70	20,57	19,05	24,89
-10	1/2	-8-10	7/16”-20	1-1/16”-12	45,97	39,62	31,50	6,35	12,70	15,75	25,40	34,80	42,16	15,75	12,70	13,21	33,27	26,92	27,94
-10	5/8	-10-10	7/16”-20	1-1/16”-12	47,24	40,89	31,50	6,35	15,75	19,05	25,40	36,32	–	19,05	15,75	14,22	33,27	26,92	–
-10	3/4	-12-10	7/16”-20	1-1/16”-12	48,77	42,42	31,50	6,35	19,05	23,11	25,40	38,61	42,16	23,11	19,05	16,51	33,27	26,92	27,94
-11	1/2	-8-11	7/16”-20	1-1/8”-12	46,99	40,64	32,51	6,35	12,70	15,75	25,40	37,59	45,21	15,75	12,70	12,70	33,27	28,45	30,73
-11	5/8	-10-11	7/16”-20	1-1/8”-12	48,26	41,91	32,51	6,35	15,75	19,05	25,40	39,12	46,74	19,05	15,75	14,22	33,27	28,45	30,99
-11	3/4	-12-11	7/16”-20	1-1/8”-12	49,78	43,43	32,51	6,35	19,05	23,11	25,40	41,40	46,74	23,11	19,05	16,51	33,27	28,45	30,99
-11	7/8	-14-11	7/16”-20	1-1/8”-12	52,32	45,97	32,51	7,87	22,35	24,89	25,40	43,18	48,77	26,16	22,35	18,29	33,27	28,45	30,99
-12	3/4	-12-12	7/16”-20	1-7/16”-16	57,40	51,05	40,64	6,35	19,05	23,11	35,05	45,21	–	23,11	19,05	16,00	42,93	36,58	–
-12	7/8	-14-12	7/16”-20	1-7/16”-16	59,94	53,59	40,64	7,87	22,35	26,16	35,05	47,50	–	26,16	22,35	18,29	42,93	36,58	–
-12	1-1/8	-18-12	7/16”-20	1-7/16”-16	61,72	55,37	40,64	7,87	28,45	32,51	35,05	50,29	–	32,51	28,45	21,34	42,93	36,58	–

Werkseitige Lötanweisungen

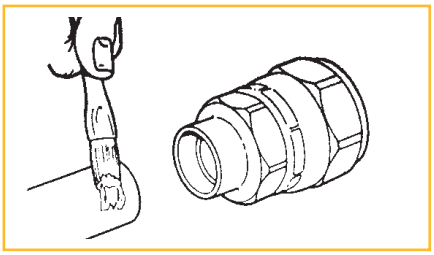

1. Schritt

Sparsam Pastenflussmittel auf das Kupferrohr auftragen.

Hinweis: Flüssigflussmittel oder zu viel Flussmittel können in die Kupplung gelangen und dort Korrosion verursachen.

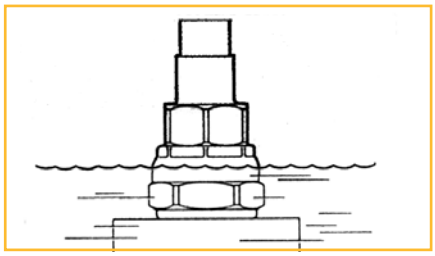

2. Schritt

Das Membranende des Kupplung in ein Becken mit fließendem Wasser tauchen.

- Hälften mit Innengewinde 5780-S5 und 57781: Der Wasserstand sollte bis zur Hälfte der Mutter gehen, wobei das Sechskant der Mutter voll eingetaucht ist.
- Hälfte mit Außengewinde 5782 and 5783: Der Wasserstand sollte die Gewinde vollständig bedecken.

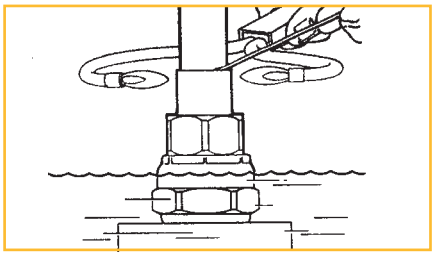

3. Schritt

Mit einem doppelspitzigen Schweißbrenner für gleichmäßige Hitze und kürzere Lötzeit sorgen.

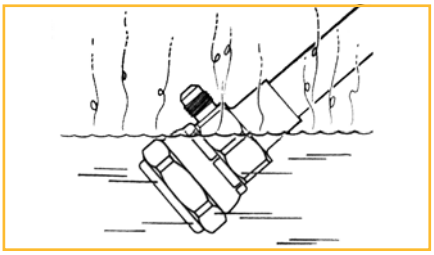

4. Schritt

Nach Verfestigung der Legierung das Rohr und die Kupplung abschrecken, damit die Temperatur auf unter 200 °C absinkt. Sicherstellen, dass kein Wasser in die Öffnung der Hälfte 5781 oder 5783 gelangt.

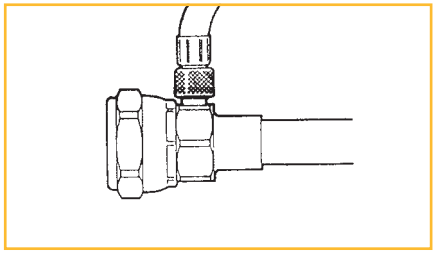

5. Schritt

Die Kupplungen können Testdruckwerten von bis zu 300 psig unterworfen werden. Bei höheren Druckwerten sollten die Schutzkappen und -stopfen angebracht werden.

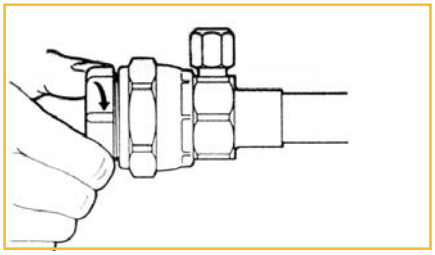

6. Schritt

Schutzkappen und -stopfen sollten von Hand festgezogen werden. Bei zu starkem Anziehen kann die Membran beschädigt werden. Membran und O-Ring können vor dem Einbau der Schutzkappen oder -stopfen mit Kältemittelöl geschmiert werden. Dadurch wird zusätzlich sichergestellt, dass zum Anschlusszeitpunkt die richtige Schmierung vorhanden ist.

Einbau der Hälfte mit Außengewinde

Die Hälfte mit Außengewinde (5782) sollte mit der Sechskantmutter auf der Innenseite der Einheit an der jeweiligen Einbauflansch montiert werden. Die Abmessungen von Blechöffnung, Bohrungsdurchmesser und Einschraubumfang sind der nachstehenden Übersicht zu entnehmen.

Kupplung Artikelnummer	Kupplung Sechskant-größe	Empfohlene Blechöffnung		Flansch Artikelnummer	Umfang der Befestigungsschraube		Schraubbohrung Durchmesser	
		Zoll	mm					
5782-Size-6	3/4"	0,656	16,6	5700-22-6	1,44	36,5	0,201	5,10
5782-Size-6	3/4"	0,656	16,6	5706-22-6	1,44	36,5	0,153	3,88
5782-Size-10	1-1/16"	1,094	27,7	FD67-1110-10	1,69	42,9	0,201	5,10
5782-Size-10	1-1/16"	1,094	27,7	FD67-1008-12	1,69	42,9	0,153	3,88
5782-Size-11	1-1/8"	1,156	29,3	150-22-8	1,69	42,9	0,201	5,10
5782-Size-11	1-1/8"	1,156	29,3	5700-22-10	1,69	42,9	0,153	3,88
5782-Size-12	1-7/16"	1,469	37,3	FD57-1110-12	2,12	53,8	0,201	5,10
5782-Size-12	1-7/16"	1,469	37,6	FD57-1111-12	2,12	53,8	0,153	3,88

Einbauanweisungen vor Ort für Leitungsanlagen

1. Schritt

Kältemittel auf die gesamte Membranfläche, O-Ring und Gewindebereich der Kupplungshälfte mit Außengewinde auftragen. Die verwendete Schmiermittelmenge muss alle genannten Flächen ausreichend bedekken. Eine kleine Bürste mit ausreichender Schmiermittelsättigung eignet sich ideal für die großzügige Auftragung. Als alternatives Schmiermittel kann in diesem Einsatzbereich ein Kältemittel verwendet werden, das einem Silikonfettprodukt wie Dow Corning DC200/60,000 cst entspricht.

2. Schritt

Vor dem Zusammenschrauben sicherstellen, dass die Kupplungshälften richtig aufeinander ausgerichtet sind. Die Endflächen sollten parallel zu einander und optisch aufeinander ausgerichtet sein. Dadurch kann die Hälfte mit Innengewinde die ersten 2 bis 3 Umdrehungen der Verbindungsmutter leicht von Hand gedreht werden. Bei diesen ersten Umdrehungen wird der Membrankontakt hergestellt. Dann verspürt man einen erheblich höheren Drehwiderstand.

Wenn die Mutter sich nicht von Hand bewegen lässt, ist die Position der Leitungsanlage zur richtigen Kupplungsausrichtung zu ändern. Alle seitlichen Belastungen der Kupplung sind während des Einbaus zu beseitigen bzw. zu minimieren.

3. Schritt

Mit den entsprechenden Schraubenschlüsseln und unter Berücksichtigung der Tabelle für Kupplungshälften mit Innengewinde die Verbindungmutter anziehen und dabei verhindern, dass sich diese Hälfte im Verhältnis zur Kupplungshälfte mit Außengewinde verdreht. Die Mutter so weit anziehen, bis ein deutlicher Unterschied im Widerstand den Kontakt von Metall zu Metall anzeigt. Dann hat die Mutter den Großteil des Gewindes im Teil mit Außengewinde zurückgelegt). Es ist sicherzustellen, dass die Kupplungshälften mit Innen- und Außengewinde **SICH NICHT DREHEN**, während das Anziehen mit dem Schraubenschlüssel erfolgt.

4. Schritt

Mit einem dauerhaften Markierstift eine Linie der Länge nach von der Verbindungsmutter der Hälfte mit Innengewinde entweder zum Schott oder zum Gehäuse der Hälfte mit Innengewinde ziehen. Danach eine (1) weitere Flachmutter (60°) anziehen und dabei die Markierung auf der Verbindungsmutter beachten, damit die Drehung auch nachvollziehbar ist. Diese endgültige Drehung ist zur Sicherstellung erforderlich, dass ein absolut dichter Anschluss zwischen den beiden Kupplungshälften hergestellt wurde.

5. Schritt

Die Schritte 1 bis 4 mit allen Verbindungen wiederholen.

Größe Bezeichnung	Anzugswerte Verbindungsmutter min./max.		Kupplungshälfte mit Außengewinde Sechskantgröße		Kupplungshälfte mit Innengewinde Verbindungsmutter Sechskantgröße		Kupplungshälfte mit Innengewinde Gehäuse Sechskantgröße	
	Fuß - br. Pfund	Nm	Zoll	mm	Zoll	mm	Zoll	mm
-Kupfer-06	10-12	13,5 - 16,2	3/4	19,05	11/16	17,46	5/8	15,87
-Kupfer-10	35-45	47,5 - 61,0	1-1/16	26,98	1-5/16	33,33	1	25,40
-Kupfer-11	35-45	47,5 - 61,0	1-1/8	28,57	1-5/6	46,55	1	25,40
-Kupfer-12	50-65	67,8 - 88,1	1-7/16	36,51	1-3/8	34,9	1-11/16	42,86

Wiederanschlussanweisungen

Hinweis: Der O-Ring ist lediglich eine Zwischendichtung beim ursprünglichen Anschluss eines vorgeladenen Gerätes oder einer Kombination mit Leitungsanlagen. Er dient nur zur Abdichtung in dem Zeitraum, wenn die Membran durchstochen und die endgültige Dichtung zwischen Metall und Metall hergestellt wird.

Die endgültige, absolut dichte Metall/Metall-Verbindung erfolgt zwischen den Kupplungshälften mit Außen- und Innengewinde.

Bestelloptionen

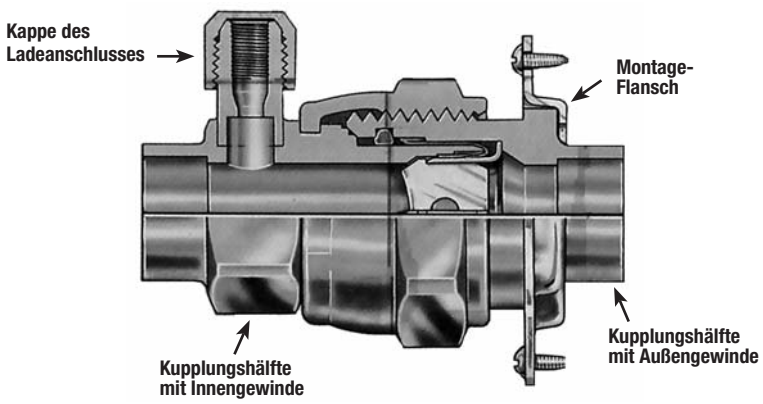

1. Schritt

Bei der Abtrennung ist der O-Ring abzunehmen.

2. Schritt

Wenn der O-Ring sich nicht mehr in der Nut befindet, ist sicherzustellen, dass er sich nicht innerhalb der Kupplungshälften verklemmt hat. Den erneuten Anschluss ohne O-Ring herstellen.

3. Schritt

Die Kupplungsflächen und Gewinde sorgfältig mit einem sauberen Tuch abwischen, damit Schmutz oder Fremdkörper nicht in das System eindringen können.

4. Schritt

Die Membran der Hälfte mit Außengewinde mit systemverträglichem Kältemittelöl schmieren. Die Kupplungshälften von Hand so zusammendrehen, dass die Gewinde richtig zusammenlaufen. Dazu Schraubenschlüssel der richtigen Größe verwenden (an der Sechskantschraube des Kupplungsgehäuses und an der Verbindungsmutter) und anziehen, bis die Kupplungsgehäuse richtig sitzen, abgedichtet sind oder ein deutlicher Widerstand spürbar ist.

5. Schritt

Mit einem Markierstift eine Linie der Länge nach von der Kupplungsfuge zum Schitt ziehen. Danach eine (1) weitere Flachmutter (60°) anziehen. An der Verschiebung der Markierung ist abzulesen, wie sehr die Kupplung angezogen wurde. Diese abschließende Drehung stellt eine absolut dichte Fuge sicher.

Wenn ein Drehmomentschlüssel verwendet wird, werden folgende Anzugswerte empfohlen:

Kupplungs-größe	Fuß - br. Pfund	Nm
-6	10 - 12	13,5 - 16,2
-10	35 - 45	47,5 - 61,0
-11	35 - 45	47,5 - 61,0
-12	55 - 65	74,6 - 88,1

Basis-Kupplungs-größe	AD-Rohr Größe Zoll	Hälfte mit Innengewinde ohne Ladean-schluss (mit Stopfen)	Hälfte mit In-nengewinde und Ladeanschluss ohne Kappe und Kern (mit Stopfen)	Hälfte mit Außengewinde und Schutz-kappe ohne Einbauflansch	Hälfte mit Außengewinde und Ladean-schluss ohne Kappe und Kern (mit Stopfen)	Einbauflansche nur für Kupplungen 5782		Kappe des Ladean-schlusses	Kern des Ladeventils
						Bohrung Durchm. 0.15 (Schraube Nr. 10)	Schraubbohrung Anschluss (Schraube Nr. 14)		
-6	1/4	5780-4-6	5781-4-6	5782-4-6	5783-4-6	5706-22-6	5700-22-6	221014-4B	222034-4
-6	5/16	5780-5-6	5781-5-6	5782-5-6	–	5706-22-6	5700-22-6	221014-4B	222034-4
-6	3/8	5780-6-6	5781-6-6	5782-6-6	5783-6-6	5706-22-6	5700-22-6	221014-4B	222034-4
-10	1/2	5780-8-10	5781-8-10	5782-8-10	5783-8-10	FD67-1008-12	FD57-1111-10	221014-4B	222034-4
-10	5/8	5780-10-10	5781-10-10	5782-10-10	–	FD67-1008-12	FD57-1111-10	221014-4B	222034-4
-10	3/4	5780-12-10	5781-12-10	5782-12-10	5783-12-10	FD67-1008-12	FD57-1111-10	221014-4B	222034-4
-11	1/2	5780-8-11	5781-8-11	5782-8-11	5783-8-11	5700-22-10	150-22-8	221014-4B	222034-4
-11	5/8	5780-10-11	5781-10-11	5782-10-11	–	5700-22-10	150-22-8	221014-4B	222034-4
-11	3/4	5780-12-11	5781-12-11	5782-12-11	5783-12-11	5700-22-10	150-22-8	221014-4B	222034-4
-11	7/8	5780-14-11	5781-14-11	5782-14-11	5783-14-11	5700-22-10	150-22-8	221014-4B	222034-4
-12	3/4	5780-12-12	5781-12-12	5782-12-12	–	FD57-1111-12	FD57-1110-12	221014-4B	222034-4
-12	7/8	5780-14-12	5781-14-12	5782-14-12	–	FD57-1111-12	FD57-1110-12	221014-4B	222034-4
-12	1-1/8	5780-18-12	5781-18-12	5782-18-12	–	FD57-1111-12	FD57-1110-12	221014-4B	222034-4

Serie FD57 Stutzenkupplungen

Die Stutzenkupplungen der Parker-Serie FD57 kombinieren die Kupplungen der Serie 5700 mit einzigartigen Kupferanschlüssen. Das zusätzliche Kupfermodell ist als kurzfristige Austauschversion denkbar und ermöglicht eine Hartverlötung von Kupfer zu Kupfer.

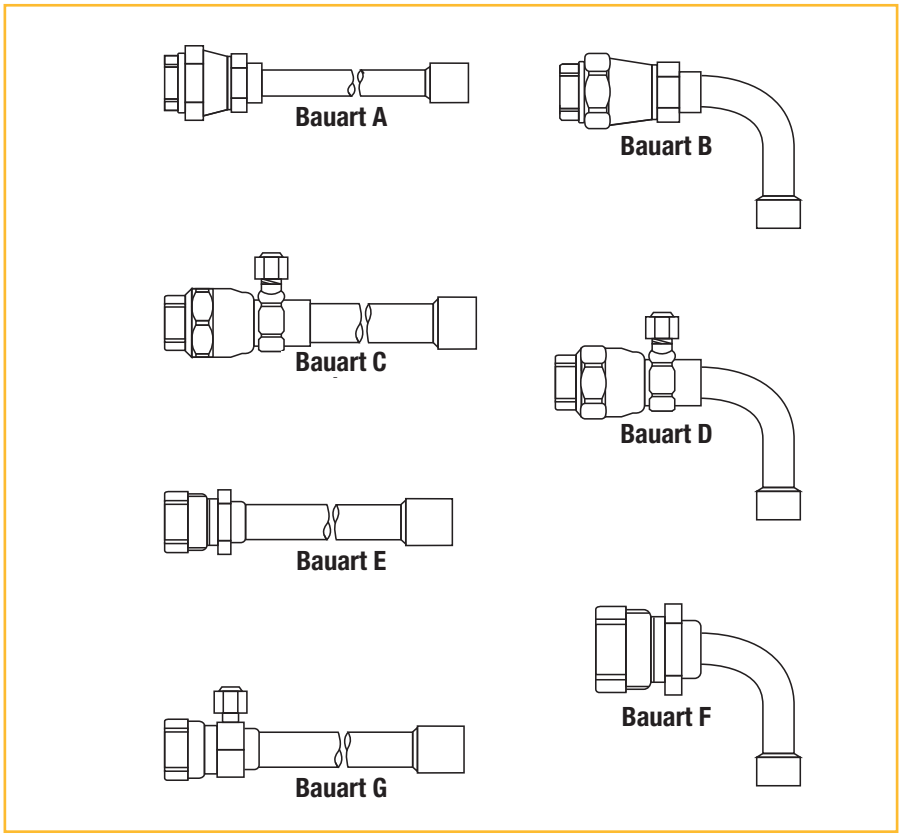

Anwendung

- Werkseitig vorgeladene Wärmepumpen und eigenständige Klimaanlagen.

Artikelnummer des Basisprodukts

- **FD57** - XXXX - Kupfergröße - Kupplungsgröße

Merkmale und Vorteile

- Einfacher Einbau der Austauscheinheiten
- Hartlöten direkt am Kupfer

Behördenzulassungen

UL-Verzeichnis; Aktenzeichen SA7511

Typ A

Kupplung der Serie 5780 mit gerader/verjüngter Kupferkonfiguration

Artikelnummer	Abmessungen - Zoll					
	Gewinde T	A Ref.	B Ref.	C Ref.	D Ref.	E Ref.
FD57-1127-04-06	5/8”-18	4,09	0,81	0,31	0,25	0,62
FD57-1127-06-06	5/8”-18	4,09	0,81	0,31	0,38	0,62
FD57-1127-08-10	1-1/16”-12	5,28	1,31	0,38	0,50	1,00
FD57-1127-08-11	1-1/8”-12	5,32	1,31	0,38	0,50	1,00
FD57-1127-10-10	1-1/16”-12	5,73	1,31	0,50	0,62	1,00
FD57-1127-12-11	1-1/8”-12	5,83	1,31	0,62	0,75	1,00

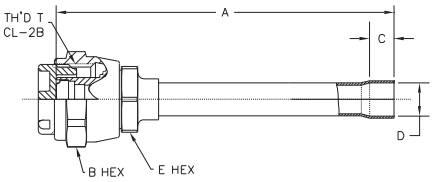

Abmessungen

Typ B

Kupplung der Serie 5780 mit gebogener/verjüngter Kupferkonfiguration

Artikelnummer	Gewinde T	Abmessungen - Zoll					
		A Ref.	B Ref.	C Ref.	D Ref.	E Ref.	F Ref.
FD57-1128-06-06	5/8”-18	2,30	0,81	2,16	0,31	0,38	0,62
FD57-1128-08-10	1-1/16”-12	2,81	1,31	2,94	0,38	0,50	1,00
FD57-1128-08-11	1-1/8”-12	2,85	1,31	2,94	0,38	0,50	1,00
FD57-1128-10-10	1-1/16”-12	2,86	1,31	3,34	0,50	0,62	1,00
FD57-1128-10-11	1-1/8”-12	2,90	1,31	3,34	0,50	0,62	1,00
FD57-1128-12-11	1-1/8”-12	2,96	1,31	3,34	0,62	0,75	1,00

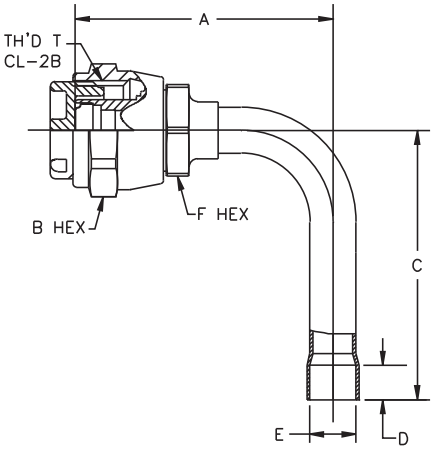

Typ C

Kupplung der Serie 5781 mit gerader/verjüngter Kupferkonfiguration

Artikelnummer	Gewinde T	Abmessungen - Zoll				
		A Ref.	B Ref.	C Ref.	D Ref.	E Ref.
FD57-1084-06-06	5/8”-18	7,42	0,81	0,75	0,375	0,62
FD57-1084-10-10	1-1/16”-12	7,86	1,31	0,75	0,625	1,00
FD57-1084-14-11	1-1/8”-12	8,00	1,31	0,75	0,875	1,00
FD57-1084-12-11	1-1/8”-12	7,96	1,31	0,75	0,750	1,00
FD57-1084-10-11	1-1/8”-12	7,90	1,31	0,75	0,625	1,00
FD57-1129-04-06	5/8”-18	4,34	0,81	0,31	0,25	0,62
FD57-1129-05-06	5/8”-18	4,34	0,81	0,31	0,31	0,62
FD57-1129-06-06	5/8”-18	4,34	0,81	0,31	0,38	0,62
FD57-1129-08-10	1-1/16”-12	5,53	1,31	0,38	0,50	1,00
FD57-1129-10-10	1-1/16”-12	5,98	1,31	0,50	0,62	1,00
FD57-1129-10-11	1-1/8”-12	6,02	1,31	0,50	0,62	1,00
FD57-1129-12-11	1-1/8”-12	6,08	1,31	0,62	0,75	1,00
FD57-1129-12-12	1-1/16”-12	6,38	1,69	0,62	0,75	1,38
FD57-1129-14-11	1-1/8”-12	4,03	1,31	0,75	0,88	1,00
FD57-1129-14-12	1-1/16”-12	4,03	1,69	0,75	0,88	1,38
FD57-1129-18-11	1-1/8”-12	4,03	1,31	0,91	1,12	1,00
FD57-1147-06-06	5/8”-18	4,34	0,81	0,31	0,38	0,62
FD57-1147-06-11	1-1/8”-12	4,50	1,31	0,31	0,38	1,00
FD57-1147-08-10	1-1/16”-12	5,53	1,31	0,38	0,50	1,00
FD57-1157-06-06	5/8”-18	5,55	0,81	0,31	3/8	0,62

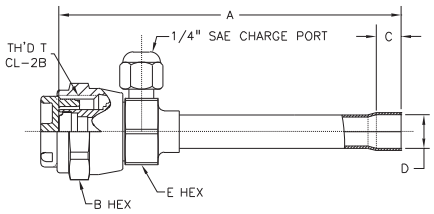

Abmessungen

Typ D

Kupplung der Serie 5781 mit gebogener/verjüngter Kupferkonfiguration

Artikelnummer	Gewinde T	Abmessungen - Zoll					
		A Ref.	B Ref.	C Ref.	D Ref.	E Ref.	F Ref.
FD57-1130-06-06	5/8”-18	2,55	0,81	2,16	0,31	0,38	0,62
FD57-1130-08-10	1-1/16”-12	3,06	1,31	2,94	0,38	0,50	1,00
FD57-1130-10-10	1-1/16”-12	3,11	1,31	3,34	0,50	0,62	1,00
FD57-1130-12-11	1-1/8”-12	3,21	1,31	3,34	0,62	0,75	1,00
FD57-1130-12-12	1-1/16”-12	3,51	1,69	3,34	0,62	0,75	1,38
FD57-1130-14-11	1-1/8”-12	3,81	1,31	2,97	0,75	0,88	1,00
FD57-1130-14-12	1-1/16”-12	4,11	1,69	2,97	0,75	0,88	1,38
FD57-1145-10-11	1-1/8”-12	3,15	1,31	3,34	0,50	0,62	1,00
FD57-1145-12-11	1-1/8”-12	4,71	1,31	4,50	0,62	0,75	1,00
FD57-1145-14-11	1-1/8”-12	3,81	1,31	2,97	0,75	0,88	1,00
FD57-1145-18-11	1-1/8”-12	3,81	1,31	3,45	0,91	1,12	1,00
FD57-1148-06-06	3/4”-18	2,55	0,81	2,16	0,31	0,38	0,62
FD57-1148-08-10	1-1/16”-12	3,06	1,31	2,94	0,38	0,50	1,00

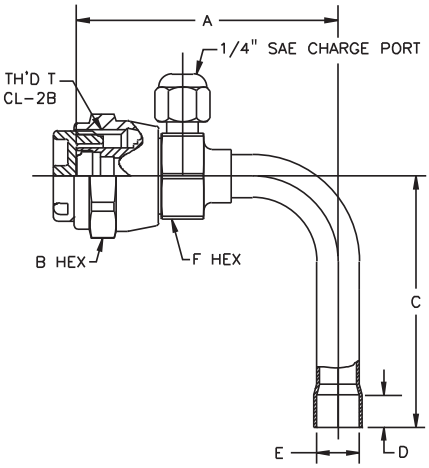

Typ E

Kupplung der Serie 5782 mit gerader/verjüngter Kupferkonfiguration

Artikelnummer	Gewinde T	Abmessungen - Zoll			
		A Ref.	B Ref.	C Ref.	D Ref.
FD57-1115-06-06	5/8”-18	7,08	0,75	0,75	0,375
FD57-1115-10-11	1-1/8”-12	7,54	1,12	0,75	0,625
FD57-1131-04-06	5/8”-18	4,00	0,75	0,31	0,25
FD57-1131-05-06	5/8”-18	4,00	0,75	0,31	0,31
FD57-1131-06-06	5/8”-18	4,00	0,75	0,31	0,38
FD57-1131-08-10	1-1/16”-12	5,09	1,06	0,38	0,50
FD57-1131-10-10	1-1/16”-12	5,55	1,06	0,50	0,62
FD57-1131-10-11	1-1/8”-12	5,66	1,12	0,50	0,62
FD57-1131-12-12	1-1/16”-12	5,90	1,44	0,62	0,75
FD57-1131-14-11	1-1/8”-12	5,72	1,12	0,75	0,88
FD57-1131-14-12	1-1/16”-12	5,89	1,44	0,75	0,88
FD57-1146-06-06	5/8”-18	3,14	0,87	0,38	0,38
FD57-1146-06-11	1-1/8”-12	3,30	1,30	0,38	1,12
FD57-1146-08-10	1-1/16”-12	3,22	1,23	0,50	1,06

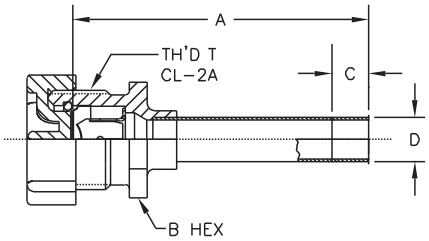

Abmessungen

Typ F

Kupplung der Serie 5782 mit gebogener/verjüngter Kupferkonfiguration

Artikelnummer	Gewinde T	Abmessungen - Zoll				
		A Ref.	B Ref.	C Ref.	D Ref.	E Ref.
FD57-1132-06-06	5/8”-18	2,21	0,75	2,16	0,31	0,38
FD57-1132-10-10	1-1/16”-12	2,68	1,06	3,34	0,50	0,62
FD57-1132-12-11	1-1/8”-12	2,88	1,12	3,34	0,62	0,75
FD57-1132-14-11	1-1/8”-12	3,45	1,12	2,97	0,75	0,88

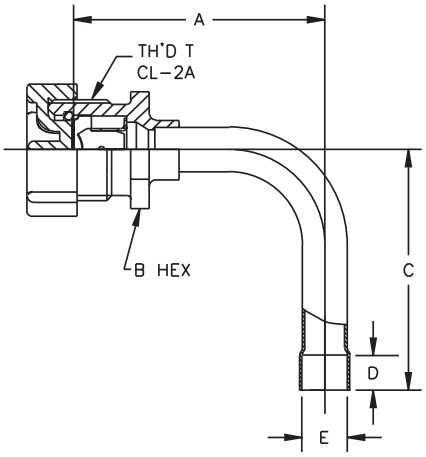

Typ G

Kupplung der Serie 5783 mit gerader/verjüngter Kupferkonfiguration

Artikelnummer	Gewinde T	Abmessungen - Zoll			
		A Ref.	B Ref.	C Ref.	D Ref.
FD57-1133-06-06	5/8”-18	4,25	0,62	0,31	0,38
FD57-1133-10-11	1-1/8”-12	5,96	1,12	0,5	0,62
FD57-1133-12-11	1-1/8”-12	5,96	1,12	0,62	0,75
FD57-1133-14-11	1-1/8”-12	5,94	1,12	0,75	0,88
FD57-1158-06-06	5/8”-18	5,46	0,62	0,31	3/8

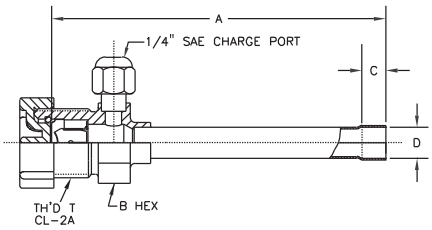

Doppelleitungskupplungen ConnectAire™ der

Serie RC04

Die Doppelleitungskupplungen von Parker der Serie RC04 ConnectAire™ kommen bei der Verbindung von Flüssigkeits- und Saugleitungen von kleinen, eigenständigen Klimaanlagen und Wärmepumpen zum Einsatz. Zu den Einsatzbereichen mit bis zu 2 tons können auch tragbare Klimaanlagen, eigenständige Kälteanlagen, Fernkondensationsgeräte und Getränkeboxen gehören.

Anwendung

- Eigenständige Kälteanlagen
- Kleine eigenständige Klimaanlagen und Wärmepumpensysteme bis zu 2-tons
- Tragbare Klimaanlagen

Artikelnummer des Basisprodukts

- **RC04-A01-6666, A02-6666, A01-6664**
  Hälfte mit Außengewinde
- **RC04-B02-6664, B02-6666, B04-6666 & B05-6565**
  Hälfte mit Innengewinde

Merkmale und Vorteile

- Gleichzeitiger und schneller Anschluss an Flüssigkeits- und Dampfleitungen ohne Werkzeug
- Selbstdichtend nach der Abtrennung zur Sicherstellung minimaler Lufteinschlüsse und Fluid-Verluste.
- Korrosionsfestigkeit dank Messingkupplung
- Die Kupferschwitzanschlüsse bilden die Endstücke für die Hartverlötung, machen Flussmittel überflüssig und erleichtern die Installation.
- Die Bedienfeldeinbaumöglichkeiten sind an die jeweilige Einheit anpassbar.

Technische Daten

Kupplungsgröße	-6
Höchstbetriebsdruck in bar (psi)	27,6 (400)
Mindestberstdruck in bar (psi)	137,9 (2000)
Vakuum-Mikronmessgeräte	50
Lufteinschluss % Ventil (cc. max.)	0,025
Betriebstemperatur °C (°F)	-40 °C bis +121 °C (-40 °F bis +250 °F)
R22 angeschlossen Leckagen-/Ergusswert	<0,1 oz./yr.
Wieder verwendbare Anschlüsse	>1000

Funktionsweise von ConnectAire™ in Leitungsanlagen

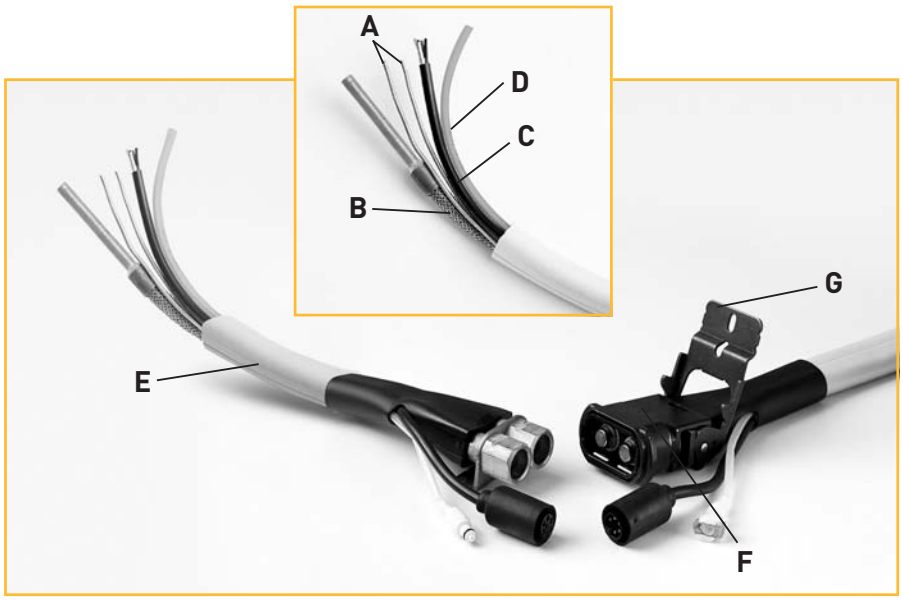

A – Flüssigkeitsleitung (Hochdruck) — Flüssigkeits- oder Kapillarleitungen

B – Dampfleitungen (Niederdruck) — Flexible Edelstahlleitung mit Kupferrohrende und einfacher, werkseitiger Installation

C – Elektroanlagen — Individuelle Kabelbäume genau den Anforderungen entsprechend

D – Kondensat — Flexible Kondensatleitung zur Wasserableitung

E – Abdeckung — Flexibles Schutzgehäuse

F – Freigabebuchse — Die Buchse zieht sich bei Anschluss und Abtrennung zurück.

G – Griff — Beweglicher Griff zur Verriegelgung der Kupplungen

Abmessungen

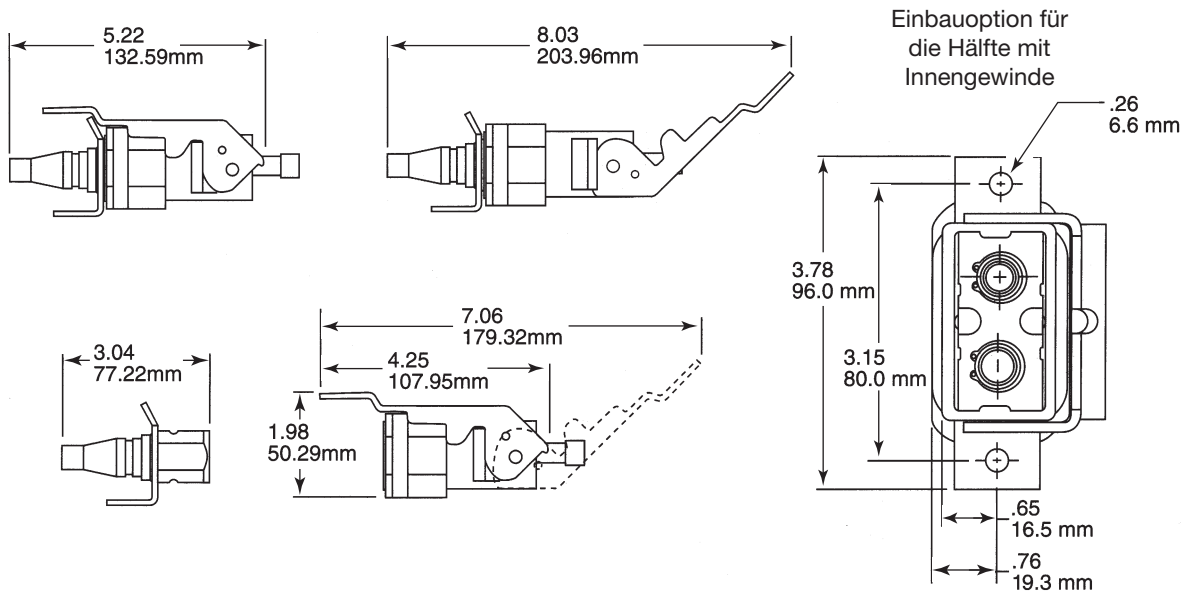

Installationsanweisungen

Anschluss:

1. Schritt

Sicherstellen, dass sich der Griff (G) an der Hälfte mit Innengewinde in geneigter Stellung weg von der entsprechenden Hälfte mit Außengewinde befindet.

2. Schritt

Die Freigabebuchse (F) an der Hälfte mit Innengewinde zurückziehen und die entsprechende Hälfte mit Außengewinde einführen, die sich an der äußeren Einheit befindet.

3. Schritt

Die Freigabebuchse lösen, damit sie die Hälfte mit Außengewinde verriegelt.

4. Schritt

Den Griff (G) der Hälfte mit Innengewinde zur Hälfte mit Außengewinde klappen und schieben, bis der Griff hinter der Freigabebuchse einrastet und den gesamten Kupplungsaufbau flach abdichtet.

5. Schritt

Die Hilfsleitungen für Elektroanlage (C) und Kondensat (D) anschließen.

6. Schritt

Das Steckerkabel vom Wechselstomaggregat an der entsprechenden Steckdose anschließen und die Klimaanlage einschalten.

Abtrennung:

1. Schritt

Die Klimaanlage abschalten und den Gerätestecker aus der Steckdose abziehen.

2. Schritt

Fünf Minuten warten, bis sich der Leitungsdruck zwischen Innenkompressor und Außenkondensatoranlage angeglichen hat.

3. Schritt

Den Griff (G) der Hälfte mit Innengewinde nach oben zu dieser Hälfte hin bis in die hinterste Stellung ziehen.

4. Schritt

Die Freigabebuchse (F) an der Hälfte mit Innengewinde zurückziehen und die Hälfte mit Außengewinde herausziehen.

5. Schritt

Die Hilfsleitungen für Elektroanlage (C) und Kondensat (D) abtrennen.

6. Schritt

Der Innenkompressor kann dann an einen anderen Ort gebracht werden.

Optionen

Einbauoption für die Hälfte mit Innengewinde

Schutzübergangshaube

Schutzkappe für die Hälfte mit Außengewinde

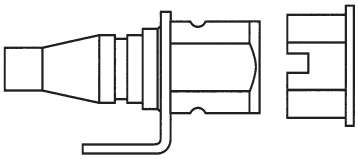

Schutzstopfen für die Hälfte mit Innengewinde

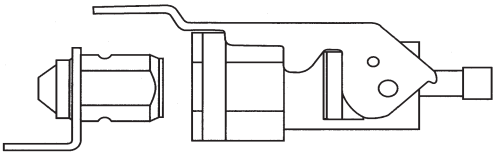

Automobil-Servicekupplungen R134a der Serie

RC01C

Die Automobil-Servicekupplungen RC01C von Parker ermöglichen die einfache Entleerung und Ladung von mobilen Klimaanlagen des Typs HFC-134a.

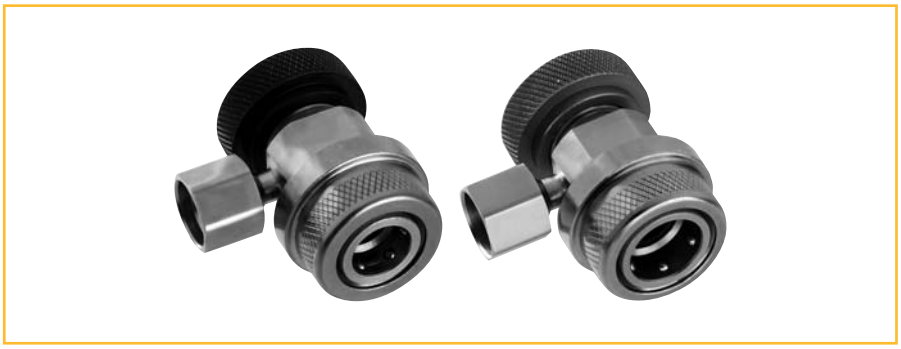

Anwendung

- Entleerung und Ladung von Klimaanlagen des Typs HFC-134a

Artikelnummer des Basisprodukts

- **RC01C-002**
  Servicekupplung für die Niederdruckseite vor Ort
- **RC01C-003**
  Servicekupplung für die Hochdruckseite vor Ort

*Messing und beschichtete Produkte siehe Artikelnummern und Konfigurationen auf der nächsten Seite.

Merkmale und Vorteile

- Durch Sicherheitsfunktionen wird der Kupplungdurchfluss erst dann möglich, wenn der Anschluss zu einem Servicegerät hergestellt worden ist.
- Korrosionsfestigkeit dank Messingkupplung mit oder ohne Beschichtung
- Der rote eloxierte Drehknopf auf der oberen Seite und der blaue eloxierte Drehknopf auf der unteren Seite sorgen in Verbindung mit bestimmten Größen dafür, dass Querverschmutzungen zwischen einzelnen Sektionen des Systems verhindert werden.

Behördenzulassungen

RC01C – UL-Zulassung; Aktenzeichen SA7511US-Patentnr. RE34,781

Vakuum-Kompression

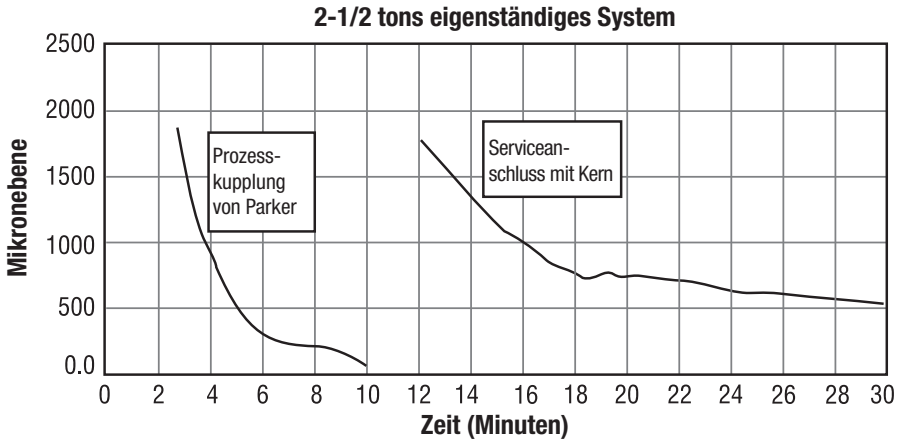

Abmessungen

RC01C-002 Servicekupplung

Untere Seite, R134a

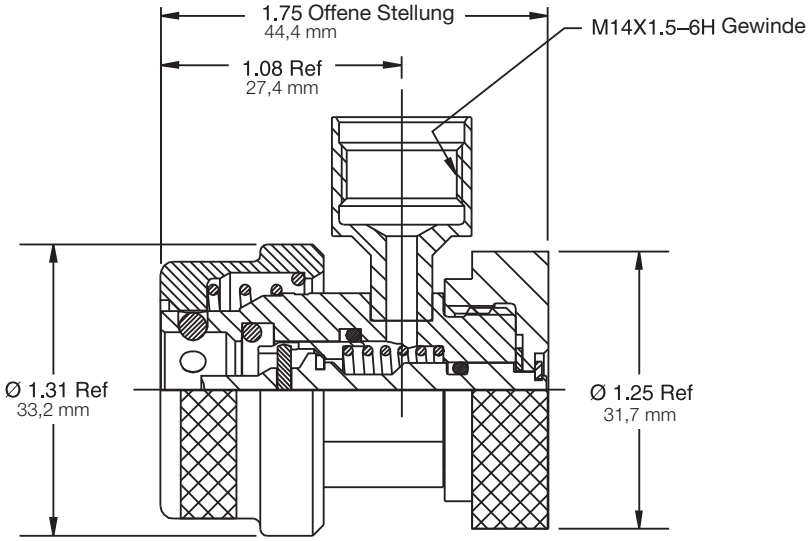

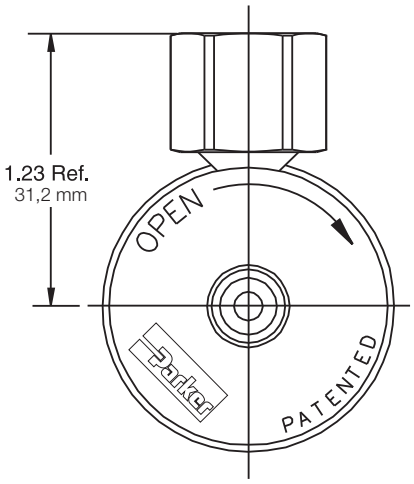

RC01C-003 Servicekupplung

Obere Seite, R134a

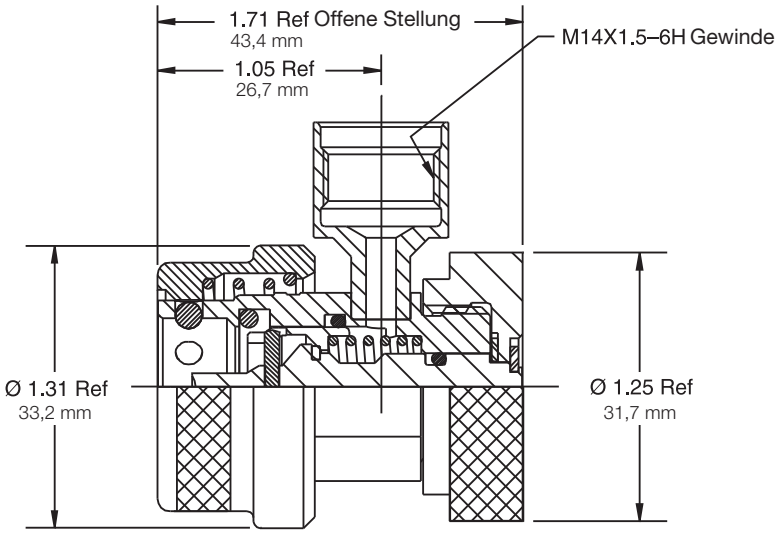

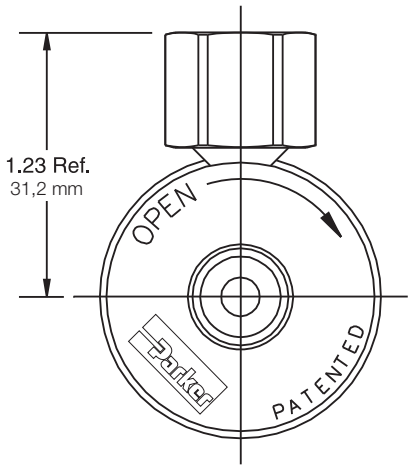

Oberfläche	Seitenanschluss	Systemseite	Artikelnummer
Beschichtet	14 mm mit Innengewinde	Untere Seite	RC01C-002
Beschichtet	14 mm mit Innengewinde	Obere Seite	RC01C-003
Beschichtet	5/8" - 18 Außengewinde	Untere Seite	RC01C-006
Beschichtet	5/8" - 18 Außengewinde	Obere Seite	RC01C-007
Beschichtet	7/16" - 20 Außengewinde	Untere Seite	RC01C-011
Beschichtet	7/16" - 20 Außengewinde	Obere Seite	RC01C-012

Oberfläche	Seitenanschluss	Systemseite	Artikelnummer
Messing	14 mm mit Innengewinde	Untere Seite	RC01C-021
Messing	14 mm mit Innengewinde	Obere Seite	RC01C-022
Messing	7/16" - 20 Außengewinde	Untere Seite	RC01C-023
Messing	7/16" - 20 Außengewinde	Obere Seite	RC01C-024

Mehrzweck-Prozesskupplung der Serie RC05

Die Mehrzweck-Prozesskupplung RC05 von Parker ermöglicht die schnelle werksinterne Bearbeitung von Klima- und Wärmepumpenanlagen. Mit einem Serviceadapter können die Geräte vor Ort entleert und geladen werden.

Anwendung

- Stationäre, eigenständige Klimaanlagen und Wärmepumpen
- Verpackte Klimaanlagen und Wärmepumpen
- Eismaschinen

Artikelnummer des Basisprodukts

RC05

Merkmale und Vorteile

- Der Ventilkern ist im Prozessanschluss eingebaut, damit er vor Ort nicht unbeabsichtigt ausgebaut werden kann, wodurch sich die Gefahr von Verletzungen und Kältemittelverlust erhöhen würde.
- Ein als Zubehör lieferbarer Adapter macht aus der Prozesskupplung einen Standard-Serviceanschluss für Arbeiten vor Ort, so dass kein separater Serviceanschluss und zusätzliche Härtverlötungsfugen notwendig werden.
- Deutlich unterscheidbare Kupplungsanschlüsse, einer für R-22 und einer für R-410A, verhindern die Querverschmutzung des Kältemittels.
- Der von vorn bestückbare Ventilkern ermöglicht eine einfache Hartverlötung und einen hohen Durchfluss.
- Korrosionsfestigkeit dank Messingkupplung
- Anschluss an eine Stahlkupplungshälfte mit Innengewinde mit einer Kugelrastfunktion zur Verbesserung der dauerhaften Dichtung und Senkung des Kraftaufwands bei der Verbindung/Abtrennung.
- Einbauflexibilität dank kompakter Konstruktion bei minimalen Lufteinschlüssen und Fluid-Verlusten.

Behördenzulassungen

Aktenzeichen SA7511

Patentnr. 6.848.670

RC05C-01-04-00A oder B

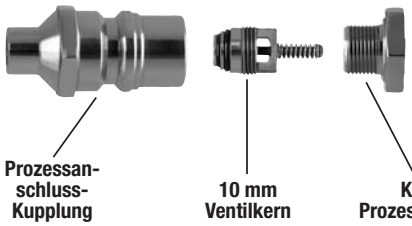

RC05C-01-04-04A oder B

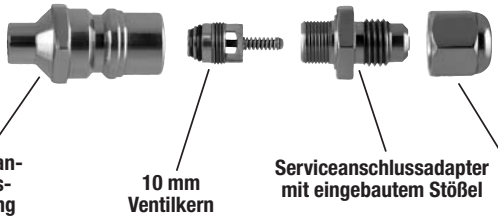

Funktionen und Leistung

Merkmale	
Kombinierter Prozess- und Serviceanschluss	Ja
Durchflussleistung entsprechend:	1/4” Rohr
Kupplungshälfte mit Innengewinde, Einrastmodell	Kugelrastfunktion
Der Ventilkern kann nach der Hartverlötung eingebaut werden.	Ja
Versionen R-22 and R-410A	Ja
Servicegewinde 7/16”-20 oder 1/2”-20	Ja
Betriebseigenschaften	
Durchfluss bei 75 psi (SCFM) (1)(3)	28 (PCU Innengewinde)
Lufteinschluss (cc)	1,70 (Spl. PCU Innengewinde)
Fluid-Verlust bei Abtrennung (cc)	1,50 (Spl. PCU Innengewinde)
Kraft für den Anschluss der Hälfte mit Innengewinde (lbs) bei null psi	7 (PCU Innengewinde)
Kraft für den Anschluss der Hälfte mit Innengewinde (lbs) bei 125 psi	5 (PCU Innengewinde) (6)
Abmessungen	
Länge des Anschlusses mit Außengewinde (mit angebrachter Kappe)	2,08” mit Adapter
Höchstdurchmesser des Anschlusses mit Außengewinde (mit angebrachter Kappe)	0,69” (5)
Höchstdurchmesser der Kupplungshälfte mit Innengewinde	1,19" (ohne Kragen)

European Product Information Centre
Free phone: 00 800 27 27 5374
(from AT, BE, CH, CZ, DE, EE, ES, FI, FR, IE, IL, IS, IT, LU, MT, NL, NO, PT, SE, SK, UK)

© 2010 Parker Hannifin Corporation. All rights reserved.

RACE Catalogue OEM-1 DE - 06/2010 - Zalsman

Parker Hannifin Ltd
Climate and Industrial Controls Group
Refrigeration and Air Conditioning Europe
Cortonwood Drive, Brampton
South Yorkshire S73 OUF
United Kingdom
phone +44 (0) 1226 273400
fax +44 (0) 1226 273401
www.parker.com/race